сигнал
отопительная техника

КАТАЛОГ 2023

Надежно. Качественно. С душой.

ГРУППА КОМПАНИЙ «СИГНАЛ»

ООО «Сигнал-Теплотехника» - предприятие группы компаний «Сигнал», работающее на федеральном уровне в области отопительного оборудования. Мы помогаем жителям России и стран СНГ сохранить тепло родного дома!

ООО «Сигнал-Теплотехника» - предприятие, где работают профессионалы своего дела.

Мы производим котлы с учётом всех современных тенденций разработок и производства отопительных котлов.

Наше предприятие является одним из лидеров на рынке отопительной техники, бытовые приборы изготавливаются на заводе более 25 лет. «Сигнал-Теплотехника» ориентируется на широкую аудиторию потребителей с различным уровнем дохода.

Предприятие имеет замкнутый цикл производства напольных котлов с использованием импортных комплектующих.

Мы заботимся о повышении качества нашей продукции и для этого регулярно обновляем оборудование и осваиваем новые площади для изготовления котлов.

Имея большую дилерскую сеть по России и странам СНГ, наше предприятие продолжает наращивать сеть сервисных центров.

Мы стремимся к тому, чтобы не оставить ни единой точки на карте, где не было бы возможности своевременно получить поддержку в части обслуживания и ремонта котлов Сигнал.

Профессиональную консультацию по вопросам качества и эксплуатации отопительных котлов нашего производства можно получить по номеру горячей линии: 8-800-200-52-55

На сегодняшний день у нашей компании есть цель: принести тепло в каждый дом и сохранить его для каждого человека.

С уважением, коллектив
ООО «Сигнал - Теплотехника»

СОДЕРЖАНИЕ

Газовые котлы

Серия S - Term

КОВ - 7... 25 СКС; 12,5 ... 25 СК(В)С «Сигнал» 4

Серия Комфорт

КОВ - 12,5... 20 СТ1пс «Сигнал» 6

КОВ - 25... 31,5 СТ1пс «Сигнал» 8

КОВ - 40 ... 50 СТ1пс «Сигнал» 10

Серия Большой мощности

КОВ - 63... 100 «Сигнал» 12

КОВ - 150 СТ1 «Сигнал» 14

КОВ - 200 «Сигнал» 18

Электрические котлы

Серия E - Term

E - Term 3 ... 15 20

Присоединительные размеры 22

Ингибитор коррозии 27

ГАЗОВЫЕ КОТЛЫ СЕРИИ S - TERM КОВ - 7... 25 СКС «СИГНАЛ» КОВ - 12,5 ... 25 СК(В)С «СИГНАЛ»

Обеспечение безопасности

Котлы серии S-term обеспечены датчиками для надёжной и стабильной работы: датчик контроля наличия пламени, тяги и датчик предельной температуры. Для обеспечения стабильной тяги внутри топки и предотвращения от погасания пламени в котлах предусмотрен тягостабилизатор.

Надежная европейская автоматика

Котлы оснащены современной автоматикой регулирования газовой горелки. Высокое качество газового клапана гарантирует эффективное использование топлива и повышенный уровень пожарной безопасности.

Гарантия

Высочайшее качество и надежность котлов марки S-Term подтверждены фирменной гарантией на котёл и его комплектующие. До 5 лет гарантии на теплообменник, подробности на 27 странице.

Не нарушают комфорт

Бесшумная работа котла обеспечена благодаря использованию низкофакельной горелки. Её пламя стабильно обеспечивает тихий процесс горения.

НАИМЕНОВАНИЕ ПАРАМЕТРА	ВЕЛИЧИНЫ ПОКАЗАТЕЛЕЙ									
	КОВ-СКС				КОВ-СКВС		КОВ-СКС		КОВ-СКВС	
Номинальная теплопроизводительность котла, Nном, кВт	7	10	12,5	16	12,5	16	20	25	20	25
Средний расход газа, м3/ч	0,43	0,6	0,75	1,0	0,75	1,0	1,2	1,5	1,2	1,5
Объем воды, вмещаемый котлом,V, л	12			13	14					
Вид топлива	Природный газ по ГОСТ 5542-2014									
Диапазон давлений природного газа, Па	600…1800									
Рабочее давление воды, Рраб., в системе отопления, МПа, не более	0,13									
Диапазон регулирования температуры воды на выходе из котла, °С	40…90									
Максимальное разрежение воздуха за котлом, Па	До 25									
Присоединительная резьба патрубков для подвода и отвода воды системы отопления по ГОСТ 6357-81	G1 ½ -B									
Диаметр дымохода, мм	100							130	100	130
Присоединительная резьба штуцера для подвода газа по ГОСТ 6357-81	G½-B									
Масса, кг, не более	36				47		38		48	
Габаритные размеры, мм, не более: Глубина х Ширина х Высота	445x257x690				445x257x850		445x257x690		445x257x850	

СТРУКТУРНАЯ СХЕМА КОТЛОВ

1 - блок управления газовой горелки
2 - газогорелочное устройство
3 - теплообменник
4 - датчик безопасности по тяге
5 - датчик безопасности по предельной температуре
6 - индикатор температуры воды
7 - термопара
8 - основная горелка
9 - приборная панель
10 - сильфонная подводка
11 - поддон
12 - теплообменник ГВС (в моделях котлов с горячей водой, кроме моделей 7...25СКС)

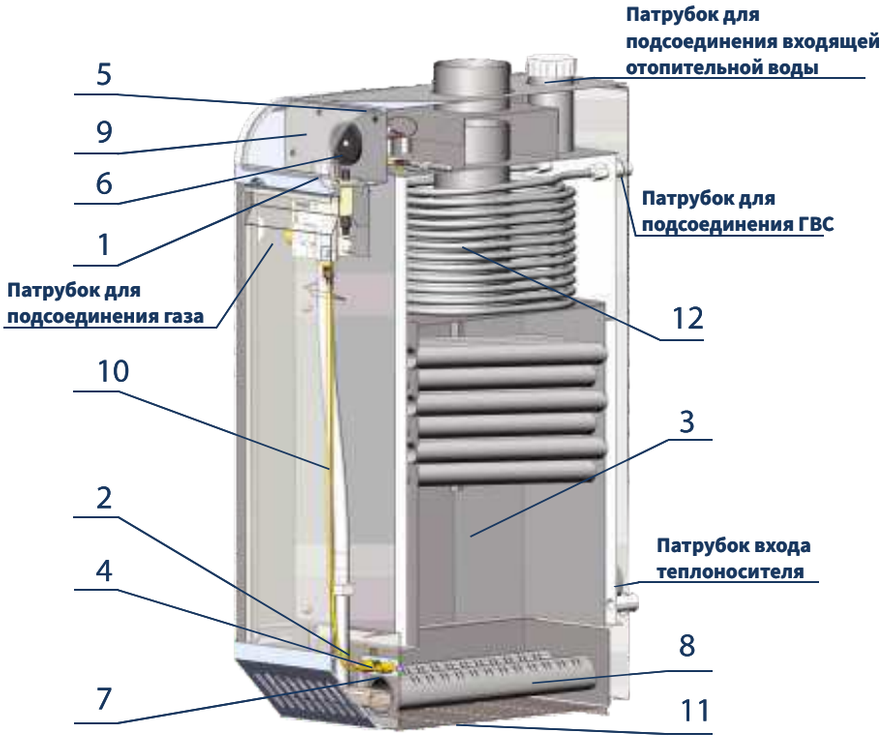

1 - теплообменник
2 - газогорелочное устройство
3 - блок регулятора газовой горелки - запальная горелка
5 - термопара
6 - сильфонная подводка - 1/2"г/ш
7 - дверка
8 - панель прозрачная
9 - панель фронтальная
10 - индикатор температуры отопительной воды
11 - датчик безопасности по тяге
12 - датчик безопасности по предельной температуре
13 - панель нижняя
14 - теплоизоляция верхняя
15 - патрубок подсоединения входящей отопительной воды
16 - патрубок подсоединения входящей отопительной воды
17 - патрубок подсоединения дымоходы
18 - патрубок сбросной (сливной)
19 - термопрерыватель

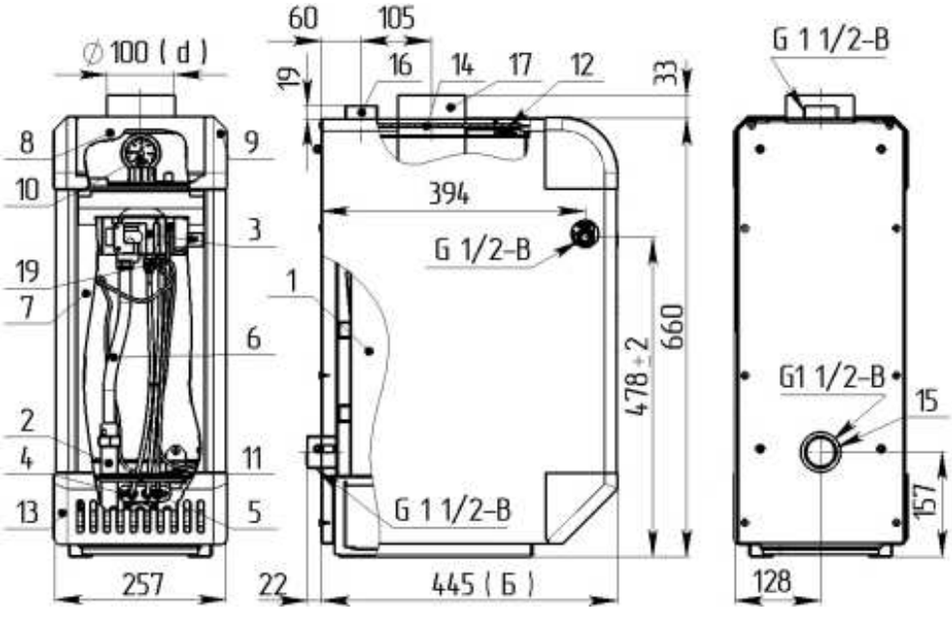

ГАЗОВЫЕ КОТЛЫ СЕРИИ «КОМФОРТ» КОВ - 12,5 ... 20 СТ1пс «СИГНАЛ»

Обеспечение безопасности

Котлы серии Комфорт обеспечены датчиками для надёжной и стабильной работы: датчик контроля наличия пламени, тяги и датчик предельной температуры. Для обеспечения стабильной тяги внутри топки и предотвращения от погасания пламени в котлах предусмотрен тягостабилизатор.

Гарантия

Высочайшее качество и надежность котлов марки Комфорт подтверждены фирменной гарантией на котёл и его комплектующие. До 5 лет гарантии на теплообменник, подробности на 27 странице.

Удобство использования и обслуживания

Легкий доступ к элементам газогорелочного устройства для обслуживания и ремонта. Имеется съемный поддон для удобства чистки топки.

Не нарушают комфорт

Бесшумная работа котла обеспечена благодаря использованию итальянской низкофакельной горелки. Её пламя стабильно обеспечивает тихий процесс горения.

НАИМЕНОВАНИЕ ПАРАМЕТРА	ВЕЛИЧИНЫ ПОКАЗАТЕЛЕЙ			
	КОВ-СТ1пс			
Номинальная теплопроизводительность котла, Nном, кВт	10	12,5	16	20
Средний расход газа, м3/ч	0,6	0,74	1,0	1,2
Объем воды, вмещаемый котлом,V, л	35	30	27	25
Вид топлива	Природный газ по ГОСТ 5542-87			
Диапазон давлений природного газа, Па	600…1800			
Рабочее давление воды, Рраб., в системе отопления, МПа, не более	0,3			
Диапазон регулирования температуры воды на выходе из котла, °С	40…90			
Максимальное разрежение воздуха за котлом, Па	До 25			
Присоединительная резьба патрубков для подвода и отвода воды системы отопления по ГОСТ 6357 - 81	G1 ½ -B			
Диаметр дымохода, мм	100			
Масса, кг, не более	36	37	40,3	42,3
Габаритные размеры, мм, не более: Глубина х Ширина х Высота	421X342 X690			

СТРУКТУРНАЯ СХЕМА КОТЛОВ

1 - блок управления газовой горелки
2 - теплообменник
3 - датчик безопасности по тяге
4 - датчик безопасности по предельной температуре
5 - индикатор температуры воды
6 - термопара
7 - трубчатая горелка
8 - поддон
9 - турбулизатор
10 - тягостабилизатор

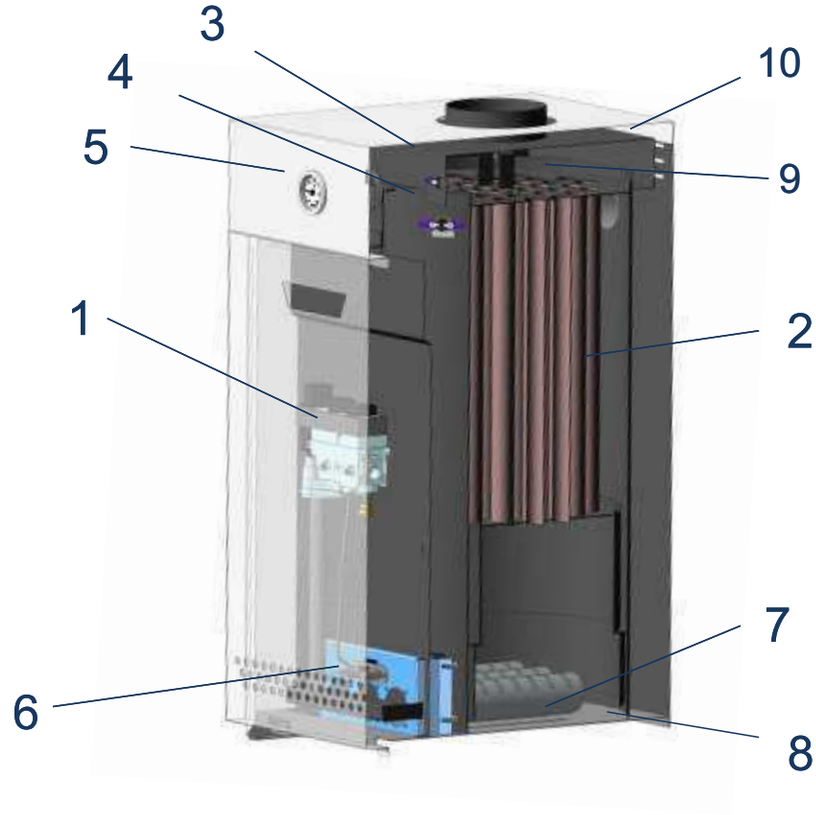

1 – теплообменник;
2 – газогорелочное устройство;
3 – блок регулятора газовой горелки;
4 – запальная горелка;
5 – термопара;
6 – газопровод запальной горелки;
7 – дверка;
8 – индикатор температуры отопительной воды;
9 – датчик безопасности по предельной температуре;
10 – панель верхняя;
11 – патрубок подсоединения входящей отопительной воды;
12 – патрубок подсоединения выходящей отопительной воды;
13 – патрубок подсоединения дымохода;
14 – термопрерыватель;
15 – тягостабилизатор;
16 - датчик безопасности по тяге.

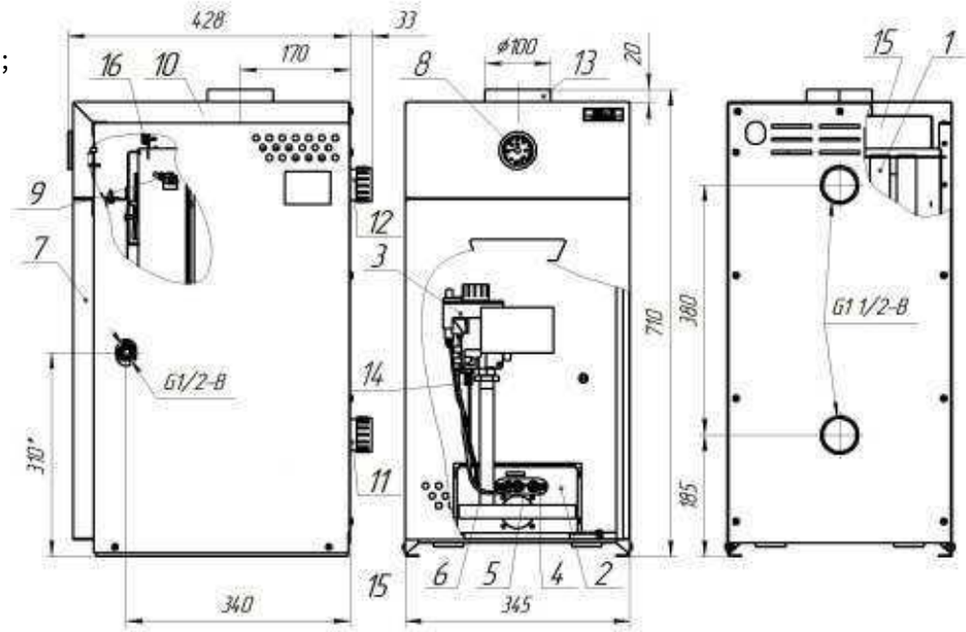

ГАЗОВЫЕ КОТЛЫ СЕРИИ «КОМФОРТ КОВ - 25 ... 31,5 СТ1пс «СИГНАЛ»

НАИМЕНОВАНИЕ ПАРАМЕТРА	ВЕЛИЧИНЫ ПОКАЗАТЕЛЕЙ	
	КОВ-СТ1пс	
Номинальная теплопроизводительность котла, Nном, кВт	25	31,5
Средний расход газа, м3/ч	1,5	1,9
Объем воды, вмещаемый котлом,V, л	34	31
Вид топлива	Природный газ по ГОСТ 5542-87	
Диапазон давлений природного газа, Па	600…1800	
Рабочее давление воды, Рраб., в системе отопления, МПа, не более	0,3	
Диапазон регулирования температуры воды на выходе из котла, °С	40…90	
Максимальное разрежение воздуха за котлом, Па	До 25	До 40
Присоединительная резьба патрубков для подвода и отвода воды системы отопления по ГОСТ 6357 - 81	G1 ½ -B	
Диаметр дымохода, мм	130	
Масса, кг, не более	61,6	64
Габаритные размеры, мм, не более: Глубина x Ширина x Высота	475x395 x810	

Обеспечение безопасности

Котлы серии S-term обеспечены датчиками для надёжной и стабильной работы: датчик контроля наличия пламени, тяги и датчик предельной температуры. Для обеспечения стабильной тяги внутри топки и предотвращения от погасания пламени в котлах предусмотрен тягостабилизатор.

Гарантия 5 лет

Высочайшее качество и надежность котлов марки S-Term подтверждены фирменной гарантией на котёл и его комплектующие. До 5 лет гарантии на теплообменник, подробности на 27 странице.

Удобство использования и обслуживания

Легкий доступ к элементам газогорелочного устройства для обслуживания и ремонта. Имеется съемный поддон для удобства чистки топки.

Не нарушают комфорт

Бесшумная работа котла обеспечена благодаря использованию низкофакельной горелки. Её пламя стабильно обеспечивает тихий процесс горения.

СТРУКТУРНАЯ СХЕМА КОТЛОВ

1 - блок управления газовой горелки
2 - газогорелочное устройство
3 - теплообменник
4 - датчик безопасности по тяге
5 - датчик безопасности по предельной температуре
6 - индикатор температуры воды
7 - термопара
8 - основная горелка
9 - поддон

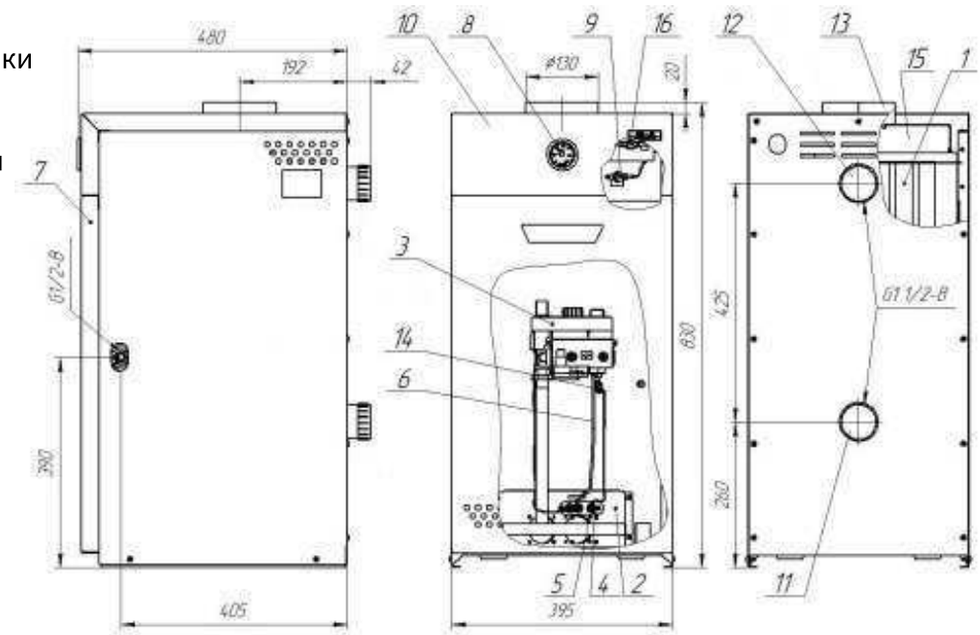

1 – теплообменник
2 – газогорелочное устройство
3 – блок регулятора газовой горелки
4 – запальная горелка
5 – термопара
6 – газопровод запальной горелки
7 – дверка
8 – индикатор температуры отопительной воды
9 – датчик безопасности по предельной температуре
10 – панель верхняя
11 – патрубок подсоединения входящей отопительной воды
12 – патрубок подсоединения выходящей отопительной воды
13 – патрубок подсоединения дымохода
14 – термопрерыватель
15 – тягостабилизатор
16 - датчик безопасности по тяге

ГАЗОВЫЕ КОТЛЫ СЕРИИ «КОМФОРТ» КОВ - 40 ... 50 СТ1пс «СИГНАЛ»

НАИМЕНОВАНИЕ ПАРАМЕТРА	ВЕЛИЧИНЫ ПОКАЗАТЕЛЕЙ	
	КОВ - СТ1пс	
Номинальная теплопроизводительность котла, Nном, кВт	40	50
Средний расход газа, м3/ч	2,4	2,95
Объем воды, вмещаемый котлом,V, л	45	50
Вид топлива	Природный газ по ГОСТ 5542-87	
Диапазон давлений природного газа, Па	600…1800	
Рабочее давление воды, Рраб., в системе отопления, МПа, не более	0,3	
Диапазон регулирования температуры воды на выходе из котла, °С	30…90	
Максимальное разрежение воздуха за котлом, Па	До 40	
Присоединительная резьба патрубков для подвода и отвода воды системы отопления по ГОСТ 6357-81	G1 ½ -B	
Диаметр дымохода, мм	140	150
Масса, кг, не более	96	109
Габаритные размеры, мм, не более: Глубина х Ширина х Высота	585х535 х870	585х535 х930

Обеспечение безопасности

Котлы серии S-term обеспечены датчиками для надёжной и стабильной работы: датчик контроля наличия пламени, тяги и датчик предельной температуры. Для обеспечения стабильной тяги внутри топки и предотвращения от погасания пламени в котлах предусмотрен тягостабилизатор.

Надежная европейская автоматика

Котлы оснащены автоматикой регулирования газовой горелки. Высокое качество газового клапана гарантирует эффективное использование топлива и повышенный уровень пожарной безопас-ности.

Гарантия 5 лет

Высочайшее качество и надежность котлов марки S-Term подтверждены фирменной гарантией на котёл и его комплектующие. До 5 лет гарантии на теплообменник, подробности на 27 странице.

Не нарушают комфорт

Бесшумная работа котла обеспечена благодаря использованию низкофакельной горелки. Её пламя стабильно обеспечивает тихий процесс горения.

СТРУКТУРНАЯ СХЕМА КОТЛОВ

1 - блок управления газовой горелки
2 - газогорелочное устройство
3 - теплообменник
4 - датчик безопасности по тяге
5 - датчик безопасности по предельной температуре
6 - индикатор температуры воды
7 - термопара
8 - основная горелка
9 - турбулизатор
10 - тягостабилизатор
11 - поддон
12 - теплообменник ГВС (в моделях котлов с горячей водой)

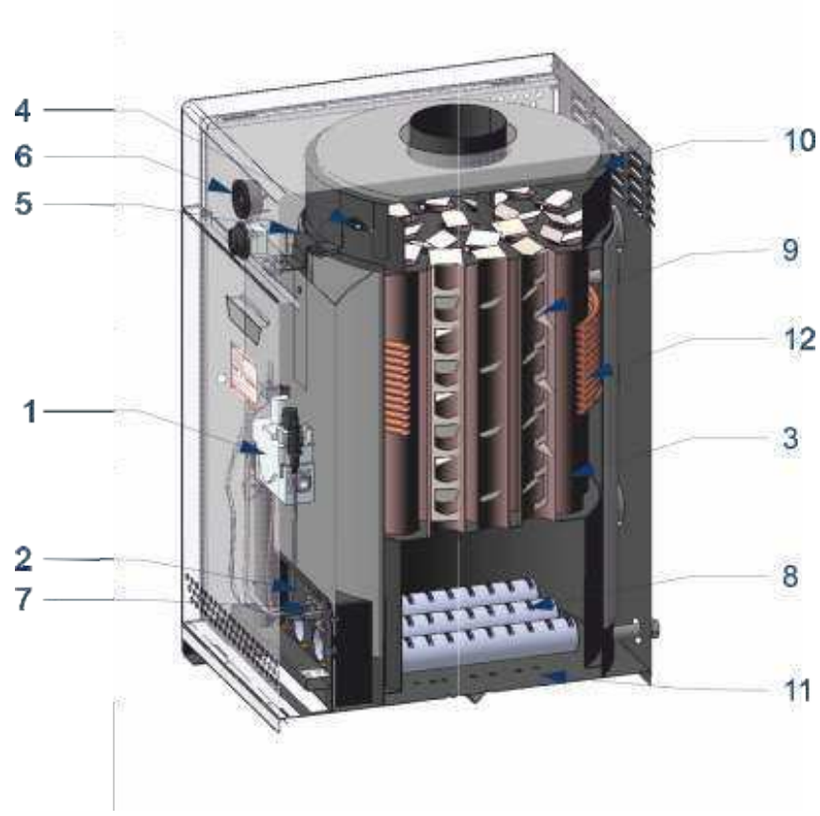

1 - теплообменник
2 - газогорелочное устройство
3 - блок регулятора газовой горелки SIT820 Nova mV
4 - запальная горелка
5 - термогенератор и термопара
6 - дверка
7 - приборная панель
8 - терморегулятор
9 - индикатор температуры теплоносителя
10 - датчик безопасности по тяге ДБПТ
11 - датчик безопасности по предельной температуре ДБПТ
12 - стабилизатор тяги
13 - теплоизоляция
14,15 - патрубок теплоносителя
16 - патрубок подсоединения дымохода
17 - патрубок сливной

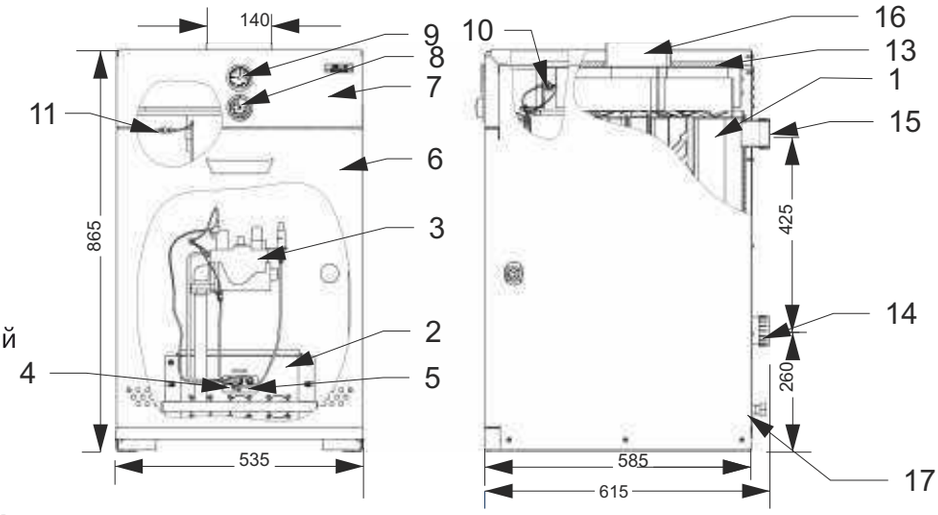

ГАЗОВЫЕ КОТЛЫ СЕРИИ «БОЛЬШОЙ МОЩНОСТИ» КОВ - 63 ... 100 СТн «СИГНАЛ»

НАИМЕНОВАНИЕ ПАРАМЕТРА	ВЕЛИЧИНЫ ПОКАЗАТЕЛЕЙ		
	КОВ-63СТн «Сигнал»	КОВ-80СТн «Сигнал»	КОВ-100СТн «Сигнал»
Номинальная теплопроизводительность котла, Nном, кВт	63	80	98
Расход газа при номинальной теплопроизводительности, Q, нм^3/ч	7,64	9,7	11,9
Средний расход газа, м^3/ч	3,8	4,9	6
Коэффициент избытка воздуха, при разрежении за котлом 7 Па	1,8		
Объем воды, вмещаемый котлом,V, л	81	129	118
Коэффициент полезного действия, η, %, не менее	89		
Вид топлива	Природный газ по ГОСТ 5542-87		
Номинальное давление природного газа на входе в котел, Па	1300		
Диапазон давлений природного газа, Па	600 ... 3000		
Рабочее давление воды, Рраб, в системе отопления, МПа	0,1 ... 0,3		
Диапазон регулирования температуры воды на выходе из котла, °С	50 ... 90		
Диапазон разрежения воздуха за котлом, Па	6 ... 40		
Температура продуктов сгорания на выходе из котла, °С, не менее	110		
Присоединительная разьба патрубков для подвода и отвода воды по ГОСТ 6357 - 81	G2 - B		
Присоединительная резьба штуцера для подвода газа по ГОСТ 6357 - 81	G1 - B		
Диаметр дымохода, мм	200	220	
Масса, кг, не более	200	215	230
Габаритные размеры, мм, не более: Глубина x Ширина x Высота	730x600 x1120	820x670 x1245	

Обеспечение безопасности

Котлы большой мощности обеспечены датчиками для надёжной и стабильной работы: датчик контроля наличия пламени, тяги и датчик предельной температуры.

Надежная европейская автоматика

Котлы оснащены автоматикой регулирования газовой горелки. Высокое качество газового клапана гарантирует эффективное использование топлива и повышенный уровень пожарной безопасности.

Удобство использования и обслуживания

Легкий доступ к элементам газогорелочного устройства для обслуживания и ремонта. Имеется съемный поддон для удобства чистки топки.

Множество объектов применения

Идеально подойдут для отопления и горячего водоснабжения частных домов, таунхаусов, торговых павильонов и офисов.

СТРУКТУРНАЯ СХЕМА КОТЛОВ

1 – газовый клапан
2 – газогорелочное устройство
3 – термометр капиллярный (индикатор температуры воды)
4– датчик безопасности по тяге
5 – термостат капиллярный (регулятор температуры)
6 – теплообменник
7 – датчик безопасности по предельной температуре
8 – кнопка пьезо-электрического зажигания
9 – основная горелка

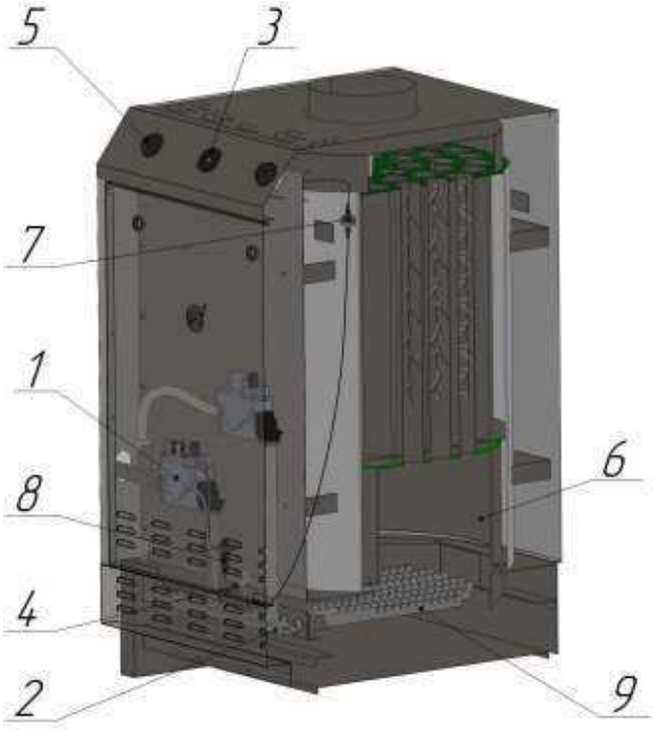

1, 15 – газовый клапан
2 – термометр капиллярный (индикатор температуры воды)
3 – датчик безопасности по тяге
4 – термостат капиллярный (регулятор температуры)
5 – теплообменник
6 – дверка
7 – газопровод горелки запальной
8 – панель дверки
9 – газогорелочное устройство
10 – датчик безопасности по предельной температуре
11 – входной газопровод
12 – кнопка пьезо-электрического зажигания
13 – штуцер под клапан сбросной 3,5 bar
14 – ручка газового клапана

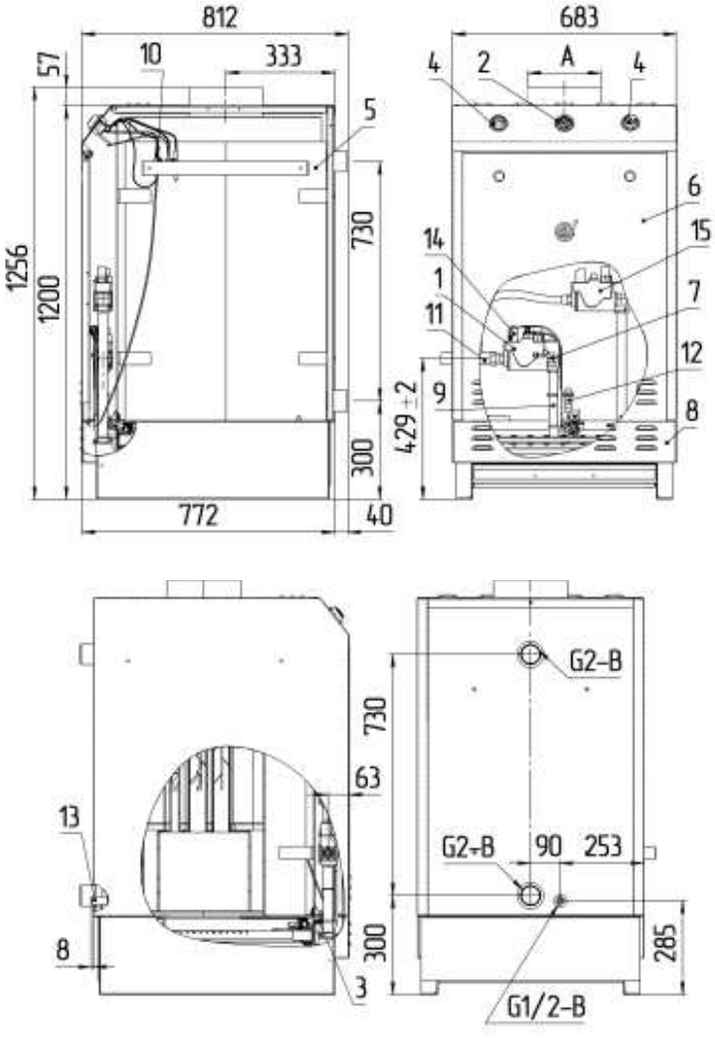

ГАЗОВЫЕ КОТЛЫ СЕРИИ «БОЛЬШОЙ МОЩНОСТИ» КОВ - 150 СТ1 «СИГНАЛ»

НАИМЕНОВАНИЕ ПАРАМЕТРА	ВЕЛИЧИНЫ ПОКАЗАТЕЛЕЙ		
	КОВ - 150 СТ1	КОВ - 150 - 0 - 0	КОВ - 150 - 1 - 1
Номинальная теплопроизводительность котла, Nном, кВт	150		
Средний расход газа, м³/ч	8,5		
Объем воды, вмещаемый котлом,V, л	23		
Коэффициент полезного действия, η, %, не менее	90		
Вид топлива	Природный газ по ГОСТ 5542-87		
Номинальное давление природного газа на входе в котел, Па	2000		
Диапазон давлений природного газа, Па	1000 ... 5000		
Рабочее давление воды, Рраб, в системе отопления, МПа	0,6	0,2 - 0,6	
Диапазон регулирования температуры воды на выходе из котла, °С	45 ... 95		
Максимальное разрежения воздуха за котлом, Па	60		
Температура продуктов сгорания на выходе из котла, °С, не менее	110		
Присоединительная разьба патрубков для подвода и отвода воды по ГОСТ 6357 - 81	Фланец 50 - 10 - 01 - 2 - В - ст 20		
Присоединительная резьба штуцера для подвода газа по ГОСТ 6357 - 81	G1 - B		
Диаметр дымохода, мм	300		
Масса, кг, не более	280		
Габаритные размеры, мм, не более: Глубина x Ширина x Высота	970x835 x1280	1460x660 x1030	1460x603 x1090

Возможность подключения внешних устройств

На котлы с легкостью можно установить контроллеры термостата и погодозависимую автоматику, а также есть возможность подключить несколько котлов каскадным способом.

Множество объектов применения

Прекрасный выбор для отопления детских садов, школ, больниц, складских помещений, а также для комплектации блочно-модульных котельных и стационарных тепловых пунктов. Котлы обеспечивают максимально эффективную работу при минимальных затратах природного газа, отапливая помещения площадью до 1500 кв. м.

Удобство использования и обслуживания

Легкий доступ к элементам газогорелочного устройства для обслуживания и ремонта. Имеется съемный поддон для удобства чистки топки.

Обеспечение безопасности

Котлы большой мощности обеспечены датчиками для надёжной и стабильной работы: датчик контроля наличия пламени, тяги и датчик предельной температуры.

СТРУКТУРНАЯ СХЕМА КОТЛОВ

1 - блоки управления газовой горелки Honeywell
2 - газогорелочное устройство
3 - теплообменник
4 - датчик безопасности по предельной температуре
5 - индикатор температуры воды
6 - трубчатая горелка
7 - поддон
8 - турбулизатор

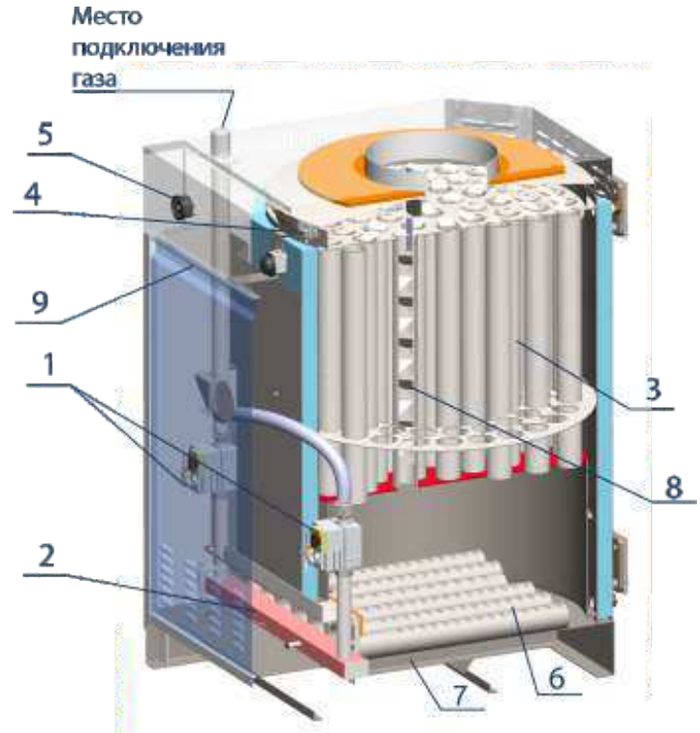

1 - газогорелочное устройство
2а, 2б – блоки автоматического регулирования
3 - индикатор температуры воды
4 - датчик безопасности по тяге
5 - дверца съемная
6 - термогенератор
7 - патрубок подсоединения входящей отопительной воды
8 - патрубок подсоединения выходящей отопительной воды
9 – штуцер слива воды и подключения сбросного предохранительного клапана
10 - ручка блока регулятора
11 - кнопка пьезо-розжига
12 - патрубок подсоединения дымохода
13 – терморегулятор блока автоматического регулирования
14 – датчик безопасности по предельной температуре
15 – патрубок для подвода газа
16 – штуцер удаления воздуха

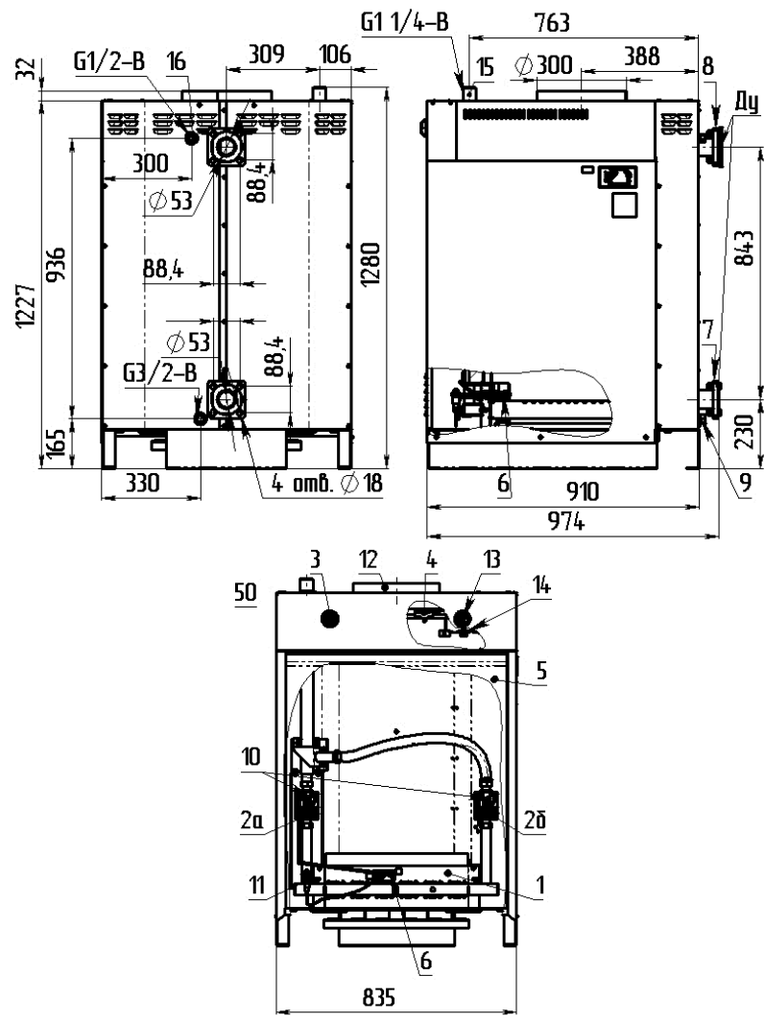

КОВ - 150-0-0 «СИГНАЛ»

1 - блок управления газовой горелки
2 - газогорелочное устройство
3 - теплообменник
4 - датчик безопасности по тяге
5 - датчик безопасности по предельной температуре
6 - индикатор температуры воды
7 - термогенератор
8 - пульт управления
9 - тягостабилизатор
10 - поддон
11 - основная горелка

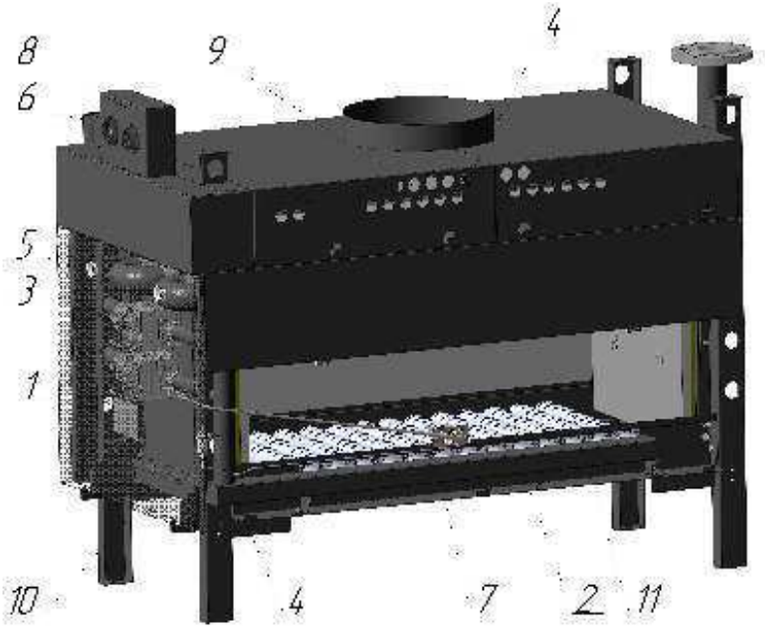

1 - Газогорелочное устройство
2а – блок автоматического регулирования №1
2б – блок автоматического регулирования №2
3 - индикатор температуры воды
4 - датчик безопасности по тяге
5 - дверца съемная
6 - термогенератор
7 - патрубок подсоединения входящей отопительной воды
8 - патрубок под-соединения выходящей отопительной воды
9 – штуцер слива воды и подключения сбросного предохранительного клапана
10 - ручка блока регулятора
11 - кнопка пьезорозжига
12 - патрубок подсоединения дымохода
13 – терморегулятор блока автоматического регулирования
14 – датчик безопасности по предельной температуре
15 – патрубок для подвода газа
16 – запальная горелка
17 – трубчатая горелка
18 – тягостабилизатор

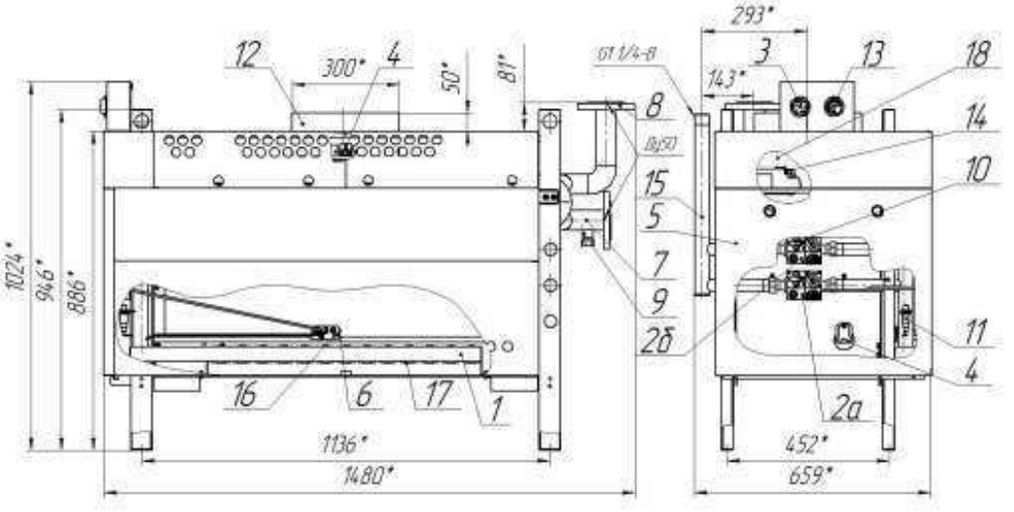

КОВ - 150-1-1 «СИГНАЛ»

1 - блок управления газовой горелки
2 - газогорелочное устройство
3 - теплообменник
4 - датчик безопасности по тяге
5 - датчик безопасности по предельной температуре
6 - индикатор температуры воды
7 - основная горелка
8 - пульт управления
9 - тягостабилизатор
10 - поддон
11 - блок электродов розжига и контроля пламени

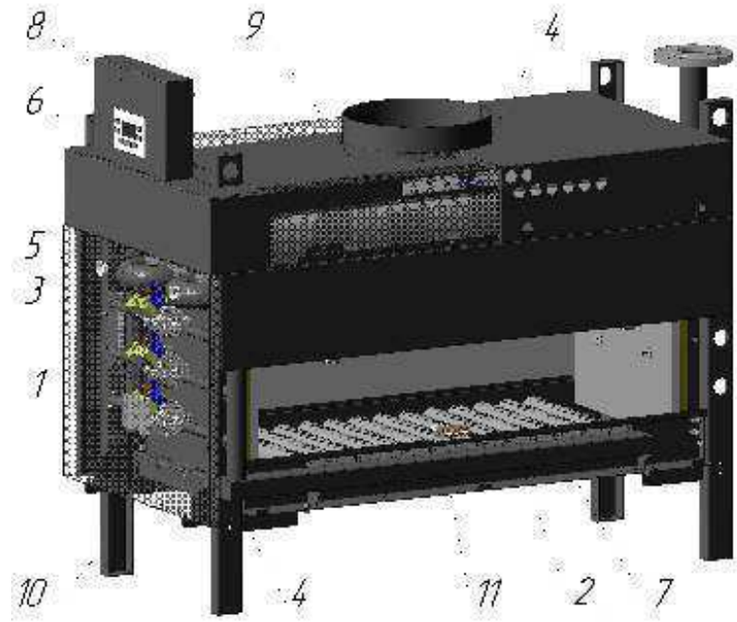

1 – Газораспределитель
2 – блок автоматического регулирования
3 - энергозависимый блок автоматики и безопасности
4 - датчик безопасности по тяге
5 - датчик безопасности по предельной температуре
6 - дверца съемная
7 – фланец подсоединения входящей отопительной воды
8 - патрубок подсоединения выходящей отопительной воды
9 – штуцер слива воды и подключения сбросного предохранительного клапана
10 - патрубок подсоединения дымохода
11 – смотровое окно
12 – патрубок для подвода газа
13 – петли для транспортирования
14 – запальная горелка
15 – трубчатая горелка
16 – тягостабилизатор

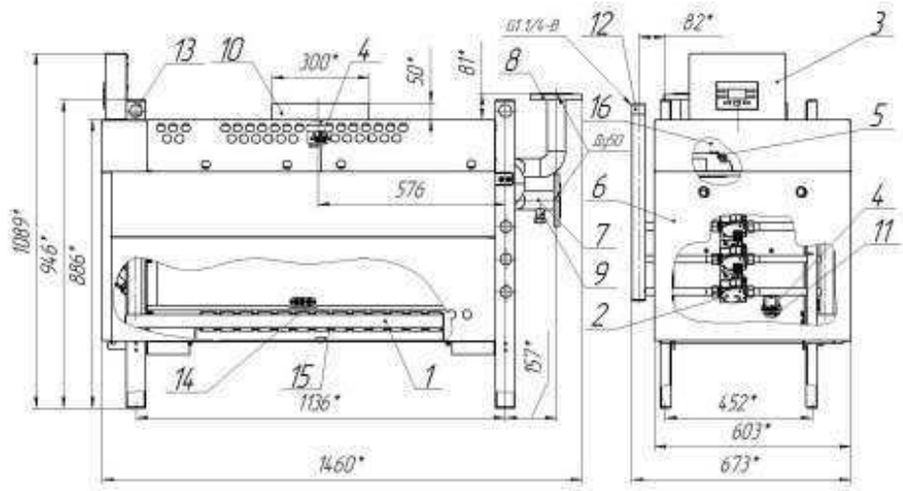

ГАЗОВЫЕ КОТЛЫ СЕРИИ «БОЛЬШОЙ МОЩНОСТИ» КОВ - 200 «СИГНАЛ»

НАИМЕНОВАНИЕ ПАРАМЕТРА	ВЕЛИЧИНЫ ПОКАЗАТЕЛЕЙ
	КОВ - 200
Номинальная теплопроизводительность котла, Nном, кВт	200
Средний расход газа, м^3/ч	11,3
Объем воды, вмещаемый котлом,V, л	31
Коэффициент полезного действия, η, %, не менее	91
Вид топлива	Природный газ по ГОСТ 5542-87
Номинальное давление природного газа на входе в котел, Па	2000
Диапазон давлений природного газа, Па	1000 ... 5000
Рабочее давление воды, Рраб, в системе отопления, МПа	0,6
Диапазон регулирования температуры воды на выходе из котла, °С	50 ... 100
Максимальное разрежения воздуха за котлом, Па	60
Температура продуктов сгорания на выходе из котла, ˚С, не менее	110
Присоединительная разьба патрубков для подвода и отвода воды по ГОСТ 6357 - 81	DN 50, PN 10 кг/ см² Фланец 50 - 10 - 01 - 1 - В - ст 20
Присоединительная резьба штуцера для подвода газа по ГОСТ 6357 - 81	G1 1/4 - B
Диаметр дымохода, мм	300
Масса, кг, не более	340
Габаритные размеры, мм, не более: Глубина x Ширина x Высота	1460x803 x1090

Возможность подключения внешних устройств

На котлы с легкостью можно установить контроллеры термостата и погодозависимую автоматику, а также есть возможность подключить несколько котлов каскадным способом.

Множество объектов применения

Прекрасный выбор для отопления детских садов, школ, больниц, складских помещений, а также для комплектации блочно-модульных котельных и стационарных тепловых пунктов. Котлы обеспечивают максимально эффективную работу при минимальных затратах природного газа, отапливая помещения площадью до 2000 кв. м.

Удобство использования и обслуживания

Легкий доступ к элементам газогорелочного устройства для обслуживания и ремонта. Имеется съемный поддон для удобства чистки топки.

Обеспечение безопасности

Котлы большой мощности обеспечены датчиками для надёжной и стабильной работы: датчик контроля наличия пламени, тяги и датчик предельной температуры.

СТРУКТУРНАЯ СХЕМА КОТЛОВ

1 - газовый клапан
2 - газогорелочное устройство
3 - теплообменник
4 - датчик безопасности по предельной температуре
5 - пульт управления
6 - трубчатая горелка
7 - поддон
8 - турбулизатор
9 - датчик безопасности по тяге

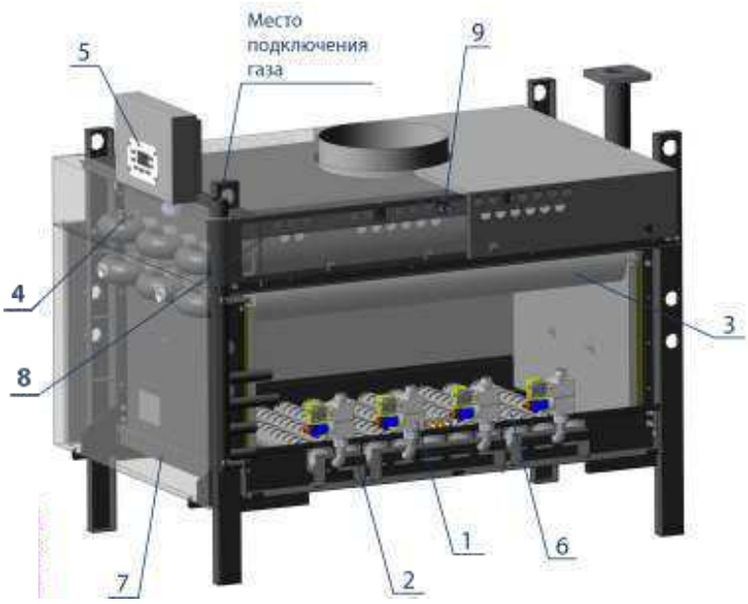

1 – Газораспределитель
2 – блок автоматического регулирования
3 - энергозависимый блок автоматики и безопасности
4 - датчик безопасности по тяге
5 - датчик безопасности по предельной температуре
6 - дверца съемная
7 – фланец подсоединения входящей отопительной воды
8 - патрубок подсоединения выходящей отопительной воды
9 – штуцер слива воды и подключения сбросного предохранительного клапана
10 - патрубок подсоединения дымохода
11 – смотровое окно
12 – патрубок для подвода газа
13 – петли для транспортирования
14 – запальная горелка
15 – трубчатая горелка
16 – тягостабилизатор

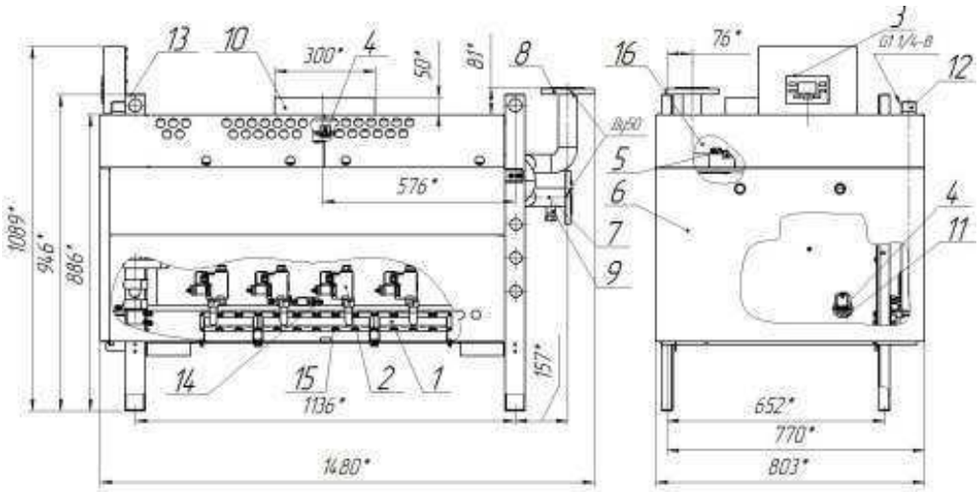

ЭЛЕКТРИЧЕСКИЕ КОТЛЫ СЕРИИ «Е - TERM» Е - TERM 3 ... 15

Широкий модельный ряд

Ассортиментная линейка электрических котлов представлена моделями мощностью от 3 до 15 кВт

Надежный ТЭН

В котле установлен турецкий ТЭН из нержавеющей стали

Качество

Котлы оснащены крашеным утепленным теплообменником , это позволяет исключить образование конденсата на поверхности котла и электроконтактах, что служит дополнительной защитой от гниения и короткого замыкания

Электробезопасность

Все котлы дополнительно оснащены реле управления, позволяющим защитить кнопки от частого перегорания и потребителя от высокого напряжения

НАИМЕНОВАНИЕ ПАРАМЕТРА	ВЕЛИЧИНЫ ПОКАЗАТЕЛЕЙ					
	3	5	7,5	9	12	15
Номинальная теплопроизводительность котла, Nном, кВт	3	5	7,5	9	12	15
Потребляемая мощность по ступеням, кВт	1 2 3	1,6 3,2 5	2,5 5 7,5	3 6 9	6 12	7,5 15
Объем воды, вмещаемый котлом, V, л	3		4			
Номинальное напряжение питания, В	220 ± 10%	380 (220) ± 10%			380 ± 10%	
Рабочее давление воды, Рраб., в системе отопления, МПа, не более	0,3					
Диапазон регулировки температуры теплоносителя на выходе из котла,°С	30 ... 90					
Номинальный ток внешнего автоматического выключателя, А	16	16 (32)	16 (40)	16 (50)	20	25
Присоединительная резьба патрубков для подвода и отвода воды системы отопления по ГОСТ 6357 - 81	G1 ½ -B					
Масса, кг, не более	10				14	
Габаритные размеры, мм, не более: Глубина х Ширина х Высота	421X342 X690				475x395 x810	

СТРУКТУРНАЯ СХЕМА КОТЛОВ

1 - теплообменник
2 - пульт
3 - реле
4 - блок ТЭН
5 - рейка крепления котла
6 - место прокладки силового кабеля
7 - патрубок подключения входящей воды
8 - патрубок подключения выходящей воды
9 - датчик безопасности по предельной температуре
10 - колодка подключения силового кабеля

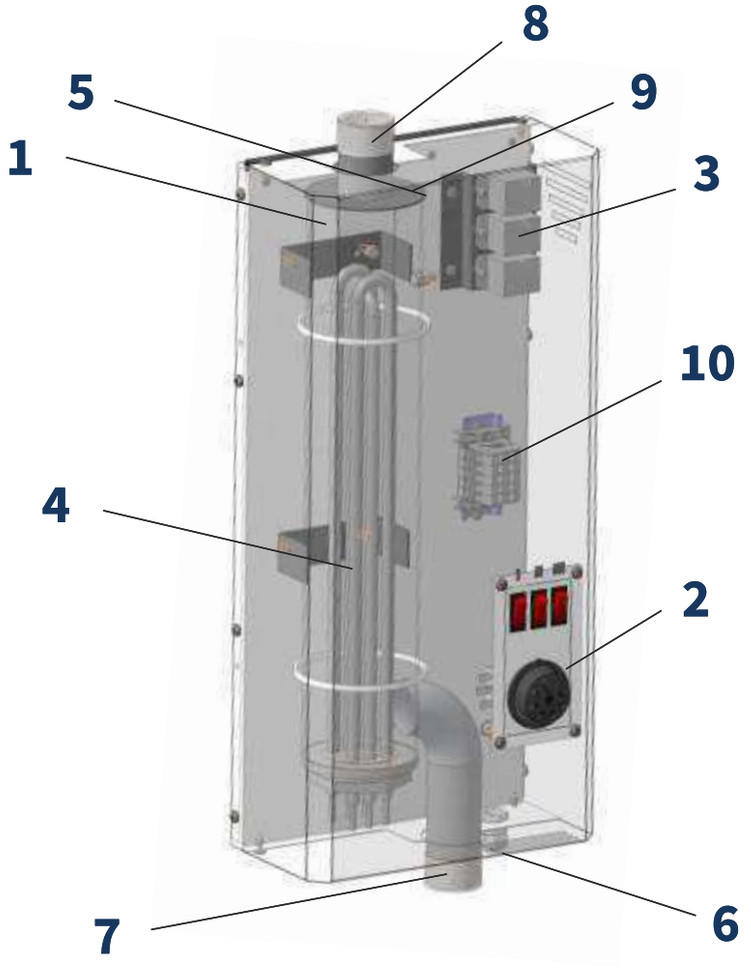

1 - теплообменник
2 - пульт
3 - реле
4 - блок ТЭН
5 - рейка крепления котла
6 - место прокладки силового кабеля
7 - патрубок подключения входящей воды
8 - патрубок подключения выходящей воды
9 - датчик безопасности по предельной температуре
10 - колодка подключения силового кабеля

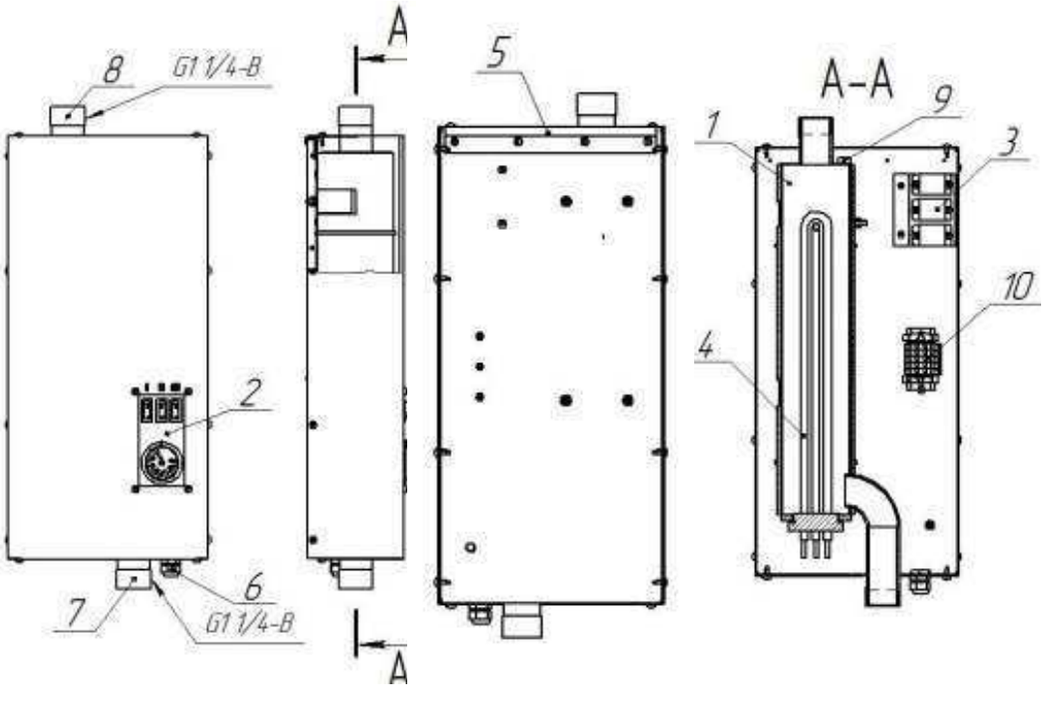

ПРИСОЕДИНИТЕЛЬНЫЕ РАЗМЕРЫ

S - Term - 7 ... 25 СКС

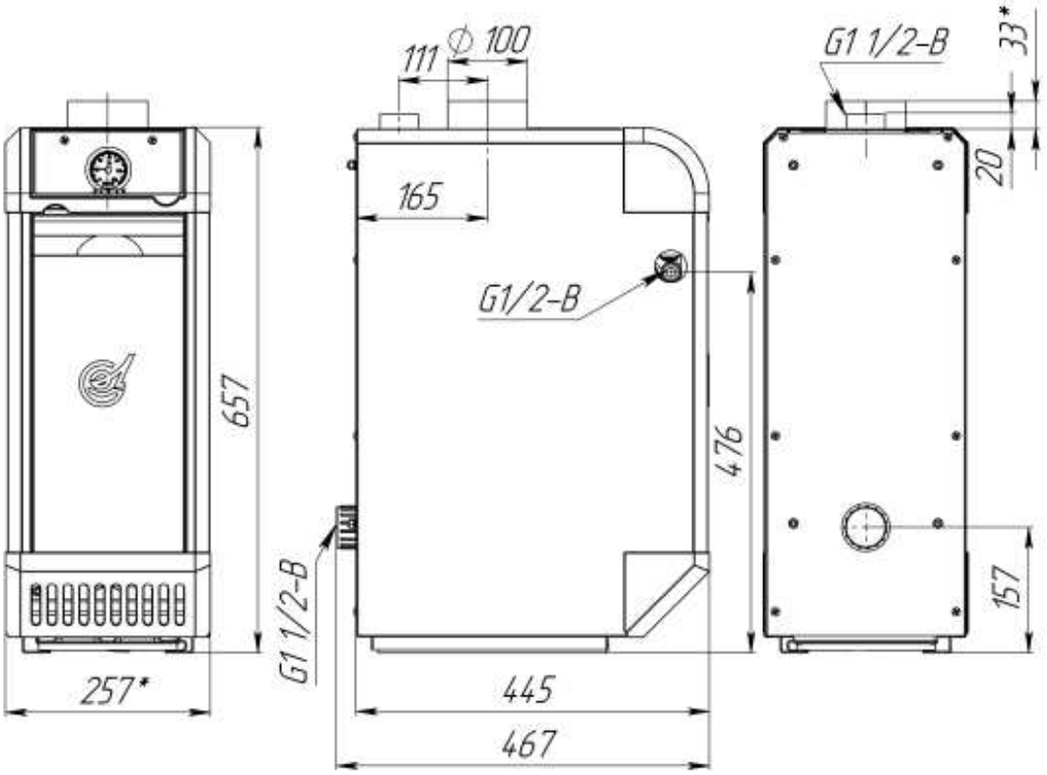

S - Term - 12,5 ... 25 СК(В)С

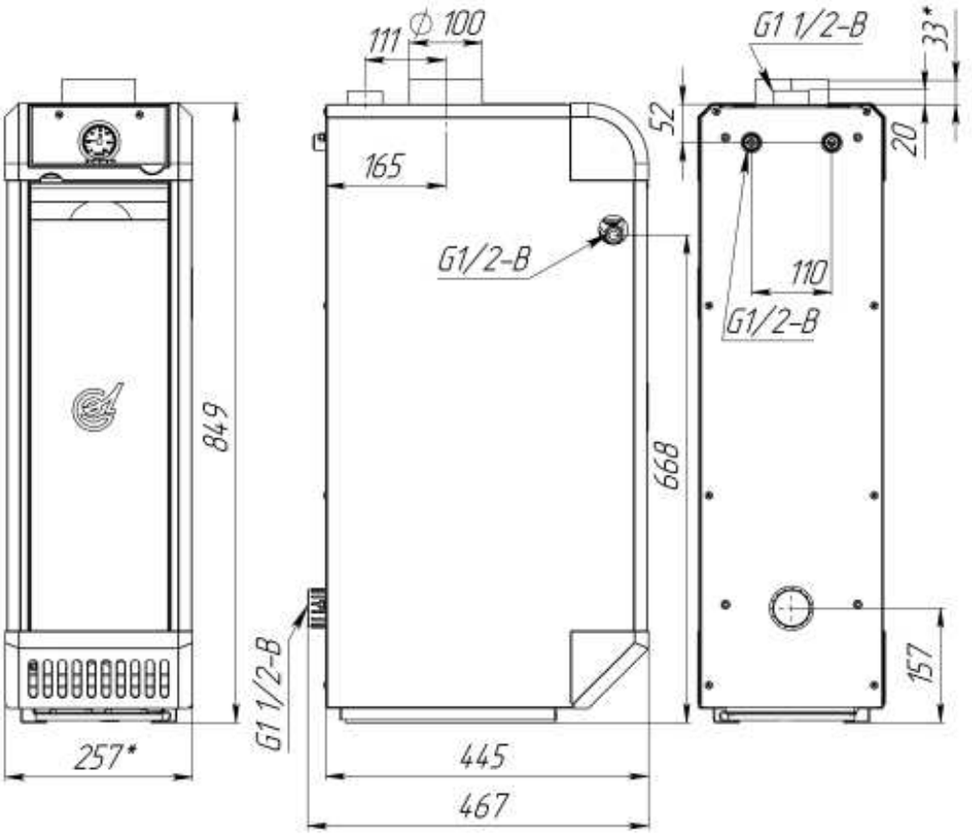

ПРИСОЕДИНИТЕЛЬНЫЕ РАЗМЕРЫ

Комфорт - 12,5 ... 20 СТ1пс

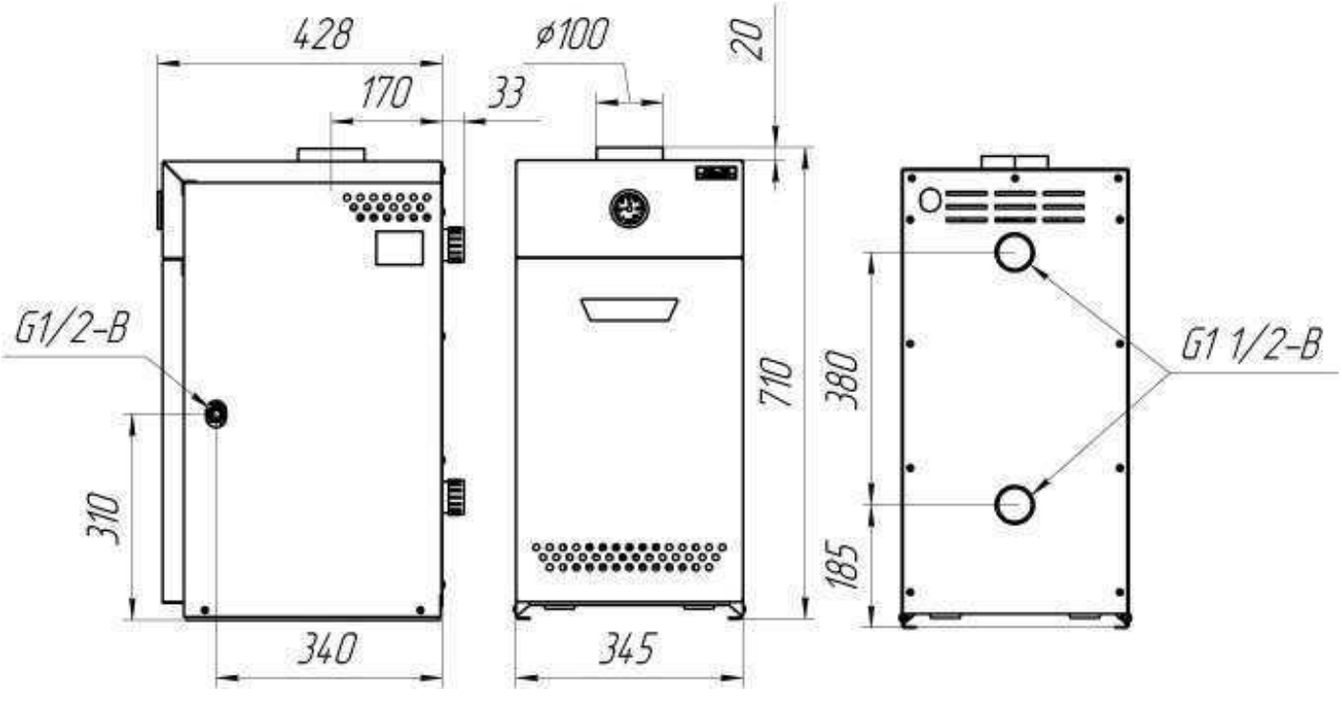

Комфорт - 25 ... 31,5 СТ1пс

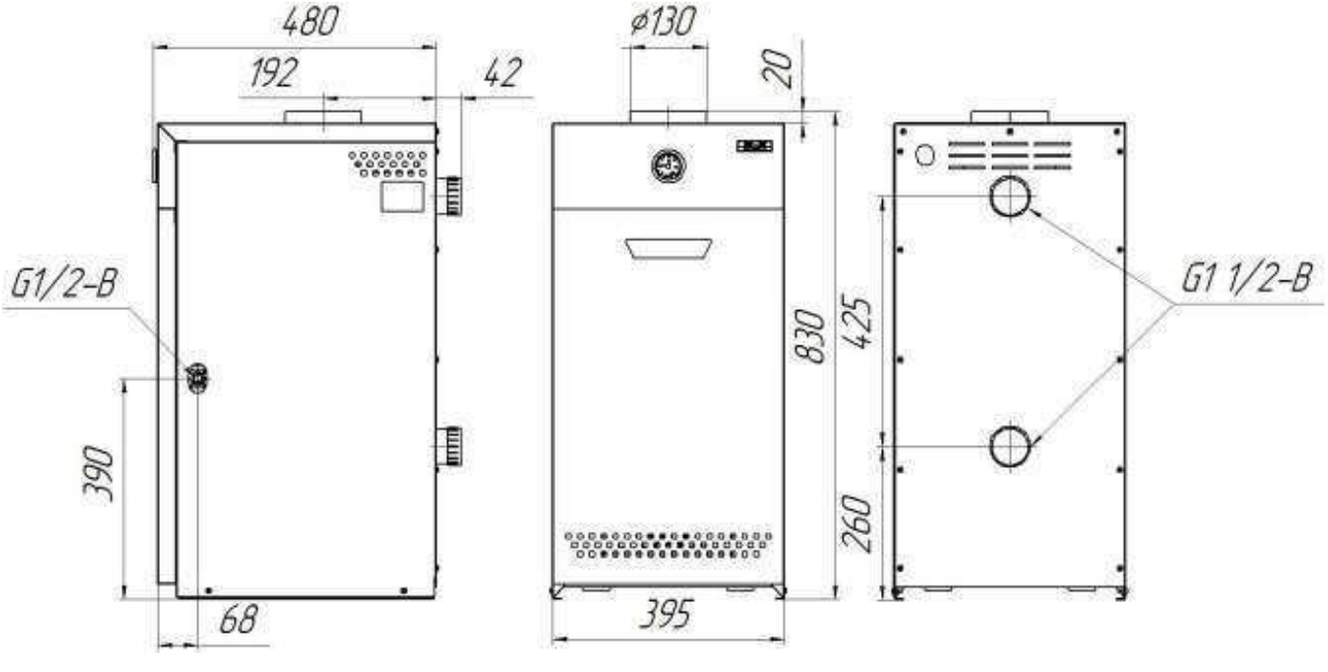

ПРИСОЕДИНИТЕЛЬНЫЕ РАЗМЕРЫ

Комфорт - 40 ... 50 СТ1пс

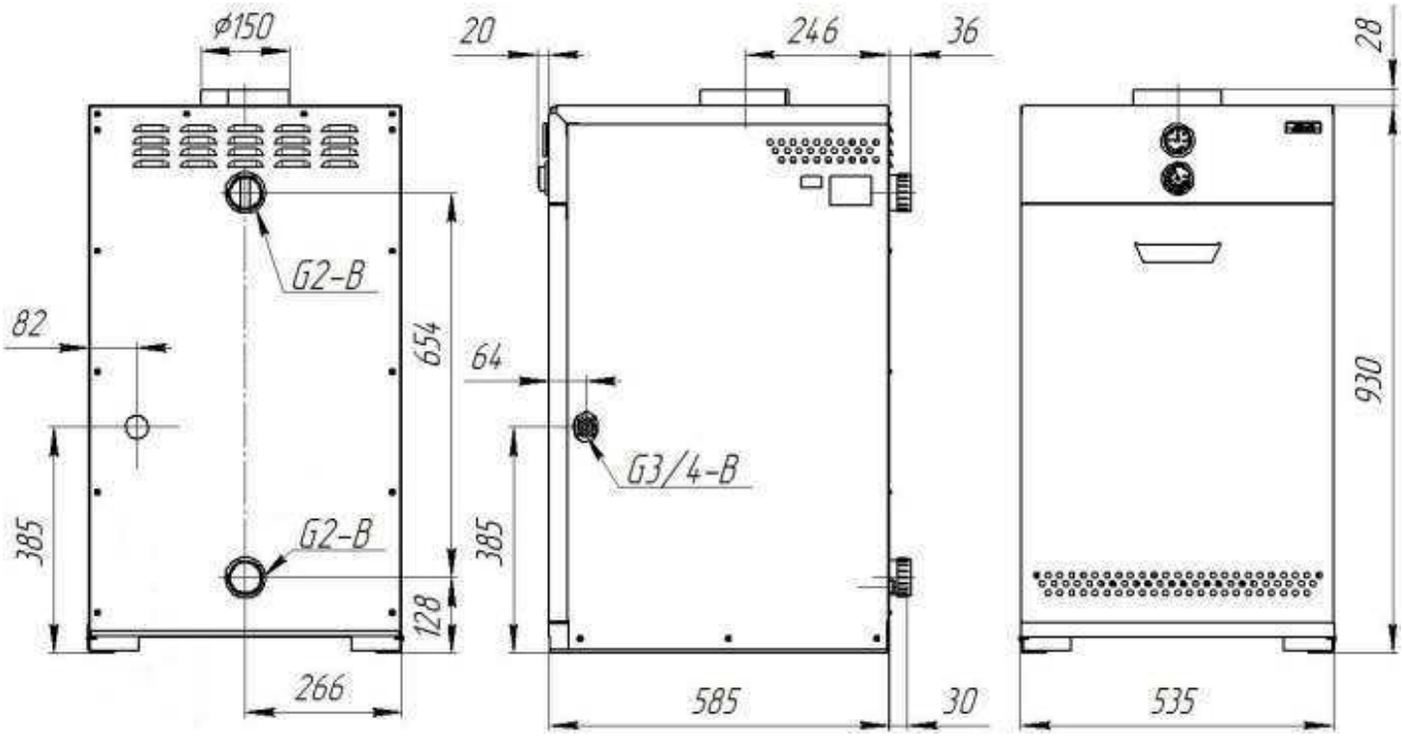

КОВ - 63 ... 100

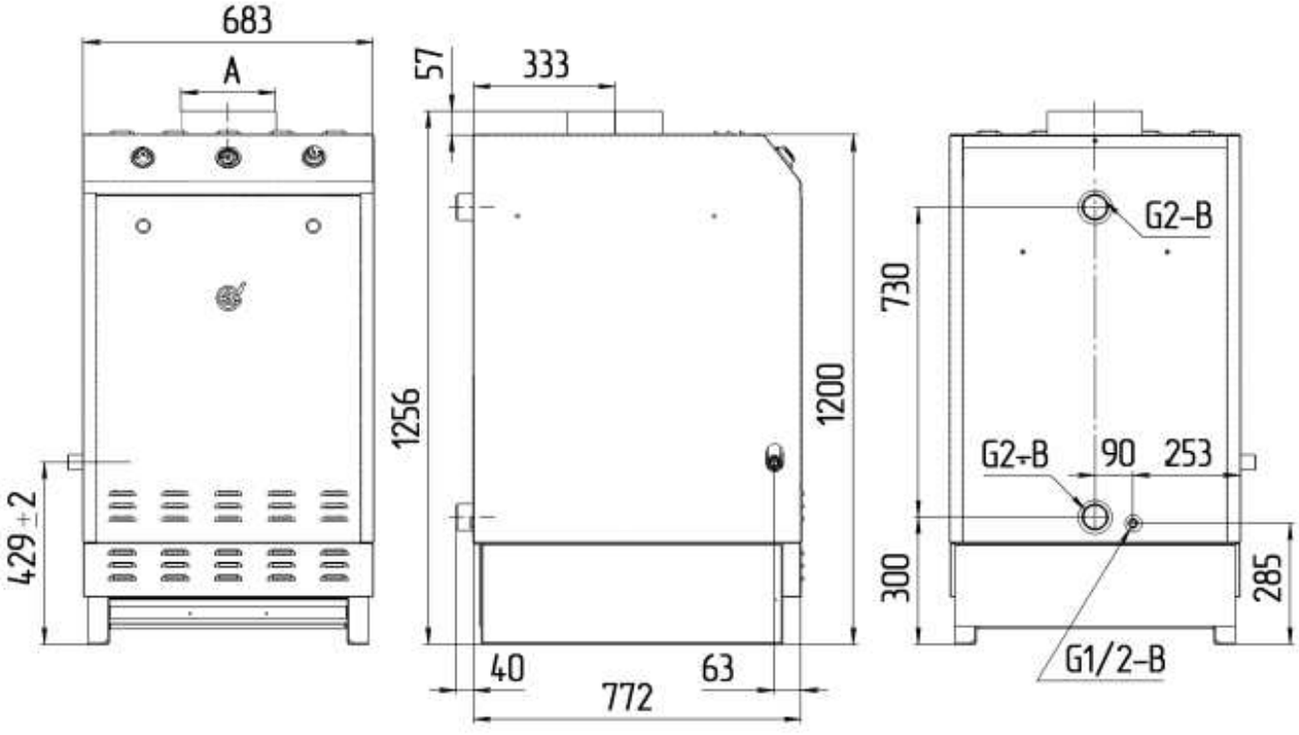

ПРИСОЕДИНИТЕЛЬНЫЕ РАЗМЕРЫ

КОВ - 150

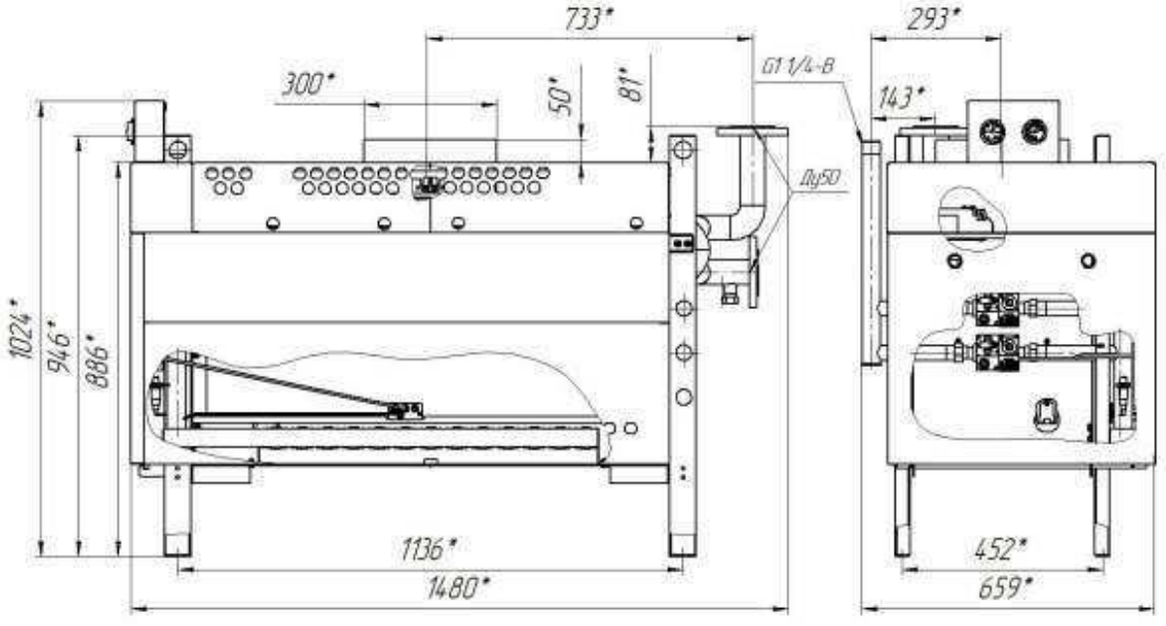

КОВ - 150 - 1 - 1

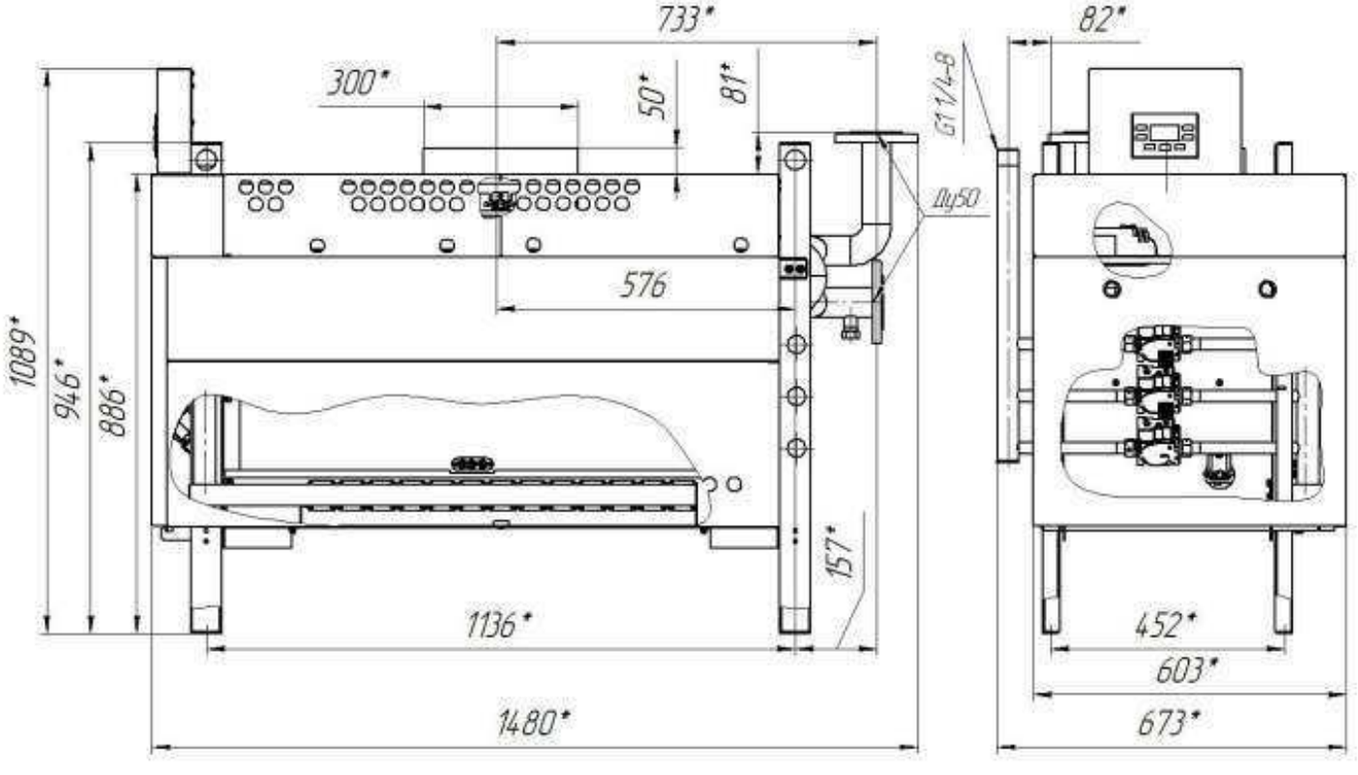

ПРИСОЕДИНИТЕЛЬНЫЕ РАЗМЕРЫ

КОВ - 200 - 1 - 1

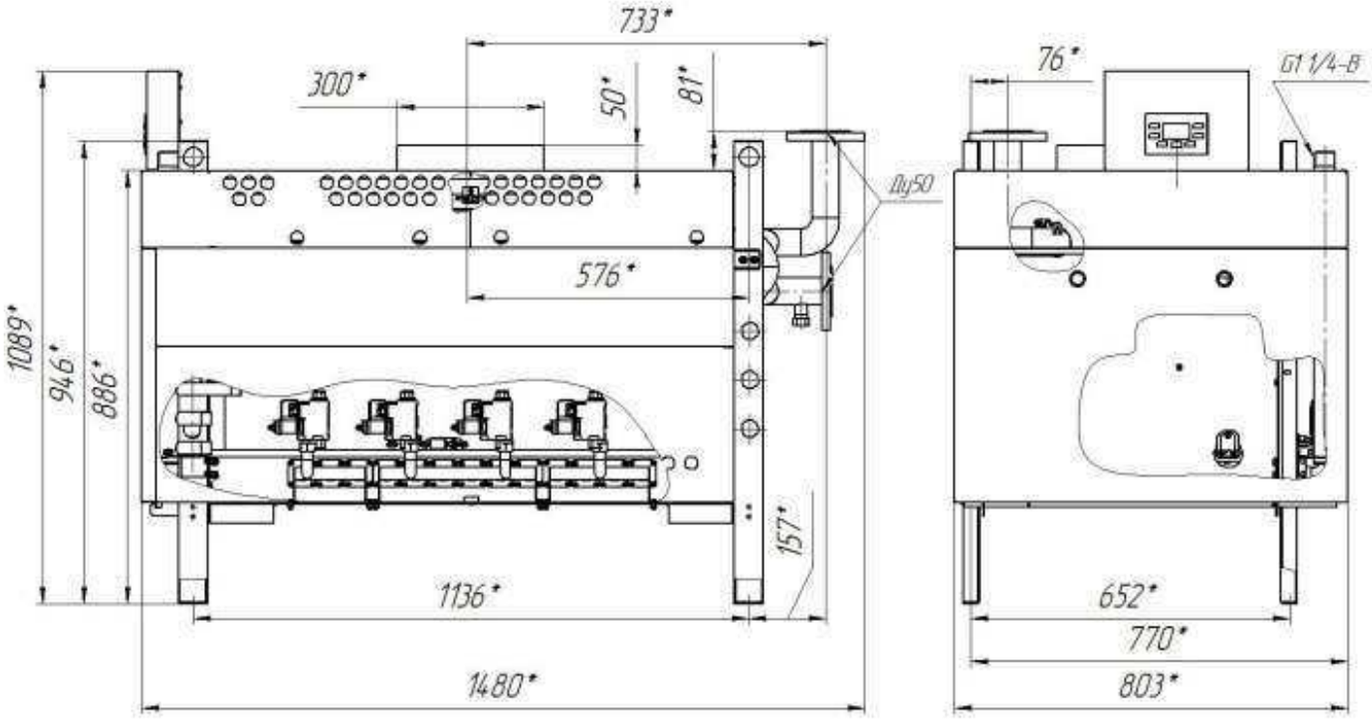

E - Term 3 ... 15

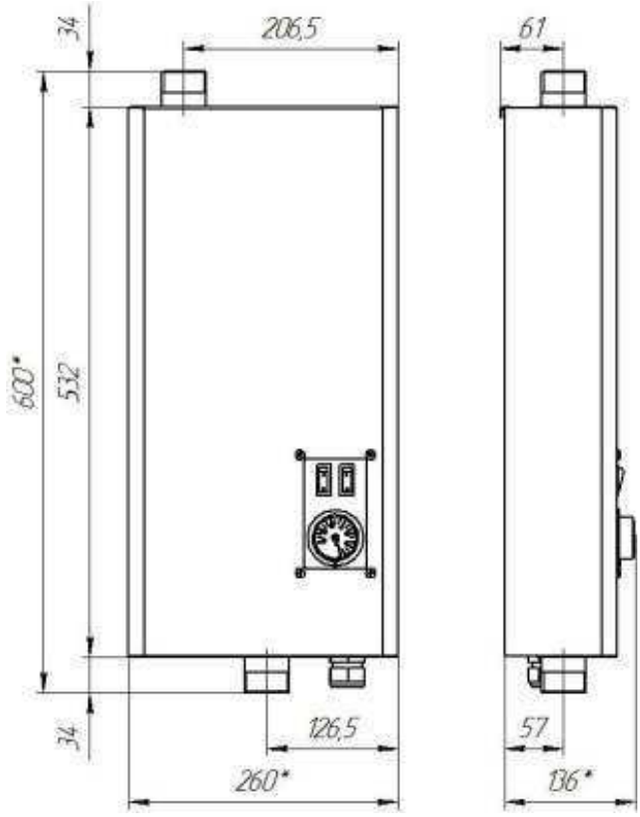

РАСШИРЕННАЯ ГАРАНТИЯ

сигнал
отопительная техника

При продаже котлов «Сигнал» предлагайте своим Клиентам расширенный сервис от Поставщика!

Что получает Клиент?

- дополнительный год гарантии на теплообменник;
- круглосуточную техническую поддержку по телефону +7 (927) 145 - 79 - 84;
- выполнение сервисных работ под контролем завода-изготовителя.

В чем выгода наших Дилеров?

Решение всех проблем, связанных с эксплуатацией котлов «Сигнал», завод берет на себя! Это значит, что котлы «Сигнал» беспроблемные и их смело можно рекомендовать Клиентам!

Что нужно сделать для регистрации в программе «Сервис от поставщика»?*

- перейти по QR-коду на котле;
- или заполнить анкету на сайте signal-teplo.ru

**в программе «Сервис от Поставщика» участвуют котлы не ранее 2021 г.в.*

ВНИМАНИЕ! Вне зависимости от участия Клиента в программе «Сервис от Поставщика» в случае возникновения течи теплообменника мы меняем котел на новый максимум за 3 дня!

сигнал
отопительная техника

ООО «Сигнал-Теплотехника»
413110 Российская Федерация,
Саратовская обл., г.Энгельс, ул.Дальняя, 5а

Техническая поддержка 8-800-200-52-55
8(8453) 52-55-55, 52-77-00

sale@signal-teplo.ru
info@signal-teplo.ru
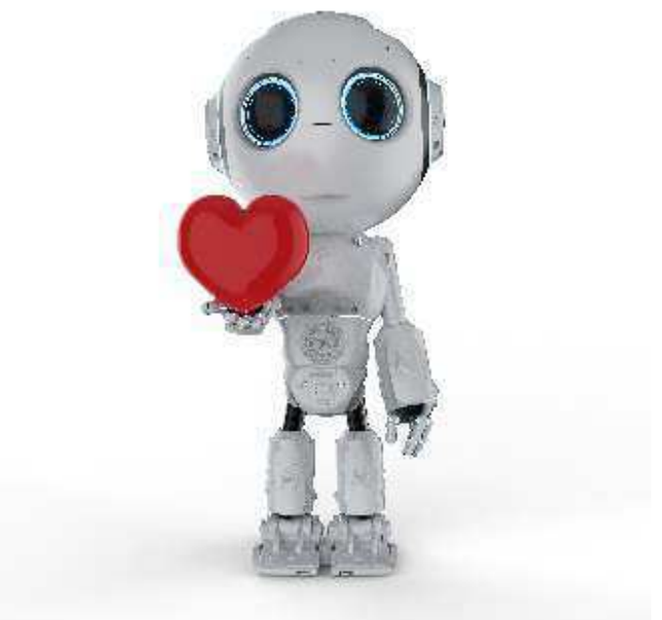
signalteplo.ru
signal-teplo.ru