СИГНАЛ
ОТОПИТЕЛЬНАЯ ТЕХНИКА

ТЕХНИЧЕСКИЙ КАТАЛОГ 2024

Издание №1

СИГНАЛ
ОТОПИТЕЛЬНАЯ ТЕХНИКА

О НАС

От 5 до 400 кВт мощностная линейка

90% автоматизации производства

Менее 1% уровень дефектов

Aqua Live - технология увеличения скорости движения теплоносителя в водотрубных котлах

Fier Stream - технология равномерного распределения теплового потока в жаротрубных котлах

1951 — Образование завода «СИГНАЛ»

1957 — Запускается первый в мире искусственный спутник земли, разработанный при участии завода «Сигнал»

1961 — Первый полет человека в космос. Космический аппарат оснащается, в том числе, продукцией завода «Сигнал»

1964 — С использованием оборудования «Сигнал» строится первый космический корабль «Восход»

1988 — С использованием оборудования «Сигнал» производится запуск космического корабля «Энергия-Буран»

1991 — Завод «Сигнал» осваивает новые направления – изделия для автомобильной промышленности и газовое оборудование

1993 — Выпуск первых газовых отопительных водогрейных аппаратов и газогорелочных устройств для отопительных печей

1996 — Стартуют разработки и начинается опытное производство напольных бытовых отопительных котлов

1997 — Начало построения дилерской сети продаж в РФ

2000 — Создается собственный Испытательный центр газового оборудования

2004 — Начинаются первые поставки в Казахстан

Сервисная служба завода перестраивается по стандартам европейских компаний

Создается система авторизации сервисных центров (АСЦ)

2007 — Стартует серийный выпуск котлов с водотрубным теплообменником

«Сигнал-Теплотехника» одно из ведущих российских предприятий по производству бытового и промышленного отопительного газового оборудования. Свою историю компания начинает в составе ведущего приборостроительного предприятия «Сигнал», известного по производству оборудования для авиационной и космической отрасли.

В 2014 г. предприятие становится самостоятельным, к названию «Сигнал» добавляется слово «Теплотехника», означающее, что предприятие полностью концентрируется на выпуске отопительных газовых котлов.

В 2020 г. собственники компании ставят новые амбициозные цели – стать одним из лидеров по производству отопительной техники в России. Для ее достижения в «Сигнал-Теплотехника» приглашается **команда экспертов** в области построения современного производства. Цель проведенного реинжиниринга- обеспечить выпуск высокотехнологичного продукта в требуемом для рынка объеме с минимизацией влияния человеческого фактора на его качество.

В настоящее время котлы «Сигнал» варят **13 роботизированных комплексов**. 10 из них обеспечивают идеальную сварку сердца газовых котлов – теплообменников. Именно от их герметичности зависит беспроблемная работа котла на долгие годы эксплуатации. За точный раскрой внешнего корпуса и теплообменника котла отвечают высокоточные лазерные комплексы. Покраска облицовки котла осуществляется на автоматизированной покрасочной линии. Четыре конвейерные линии позволяют организовать одновременную сборку разных типов котлов с определенным временем такта. Благодаря полной модернизации производства за 2 года компания «Сигнал-Теплотехника» освоила девять новых видов продукции и увеличила объемы выпуска более чем в 2 раза.

Особое внимание в компании «Сигнал-Теплотехника» уделяется **качеству,** основанному на принципах компании Тойота. Один из примеров обеспечения качества – **автоматизированный процесс проверки герметичности теплообменников** сжатым воздухом. Аналогичным способом ведущие мировые автопроизводители проверяют качество радиаторов.

На сегодняшний день компания «Сигнал-Теплотехника» выпускает бытовые газовые **жаротрубные котлы** от 10 до 100 кВт, **промышленные котлы** мощностью от 150 до 250 кВт, **электрические котлы** от 3 до 15 кВт. Также запустили в производство **котлы каскадного исполнения** на 300 и 400 кВт и котлы с возможностью программирования работы на неделю и **умной автоматикой** S-Term Smart.

«Сигнал-Теплотехника» изготавливает не только котлы классического жаротрубного исполнения, но и более сложные в производстве **котлы водотрубной конструкции** от 5 до 25 кВт, имеющие лучшие характеристики и потребительские свойства. Это является спецификой предприятия и подтверждением высокой технологичности производства.

Предприятие продолжает постоянно развиваться и осваивать новые направления водогрейного оборудования. Недавно запущены в производство **бойлеры косвенного нагрева** на 70, 110, 250 и 440 литров, **турбонасадки** для принудительного отвода продуктов сгорания и **гидрогруппы**, обеспечивающие принудительную циркуляцию теплоносителя.

Мы развиваем партнерские отношения с нашими Дилерами. Все ключевые решения принимаются только с учетом их интересов. **Работать с компанией «Сигнал-Теплотехника» надежно, комфортно и выгодно!**

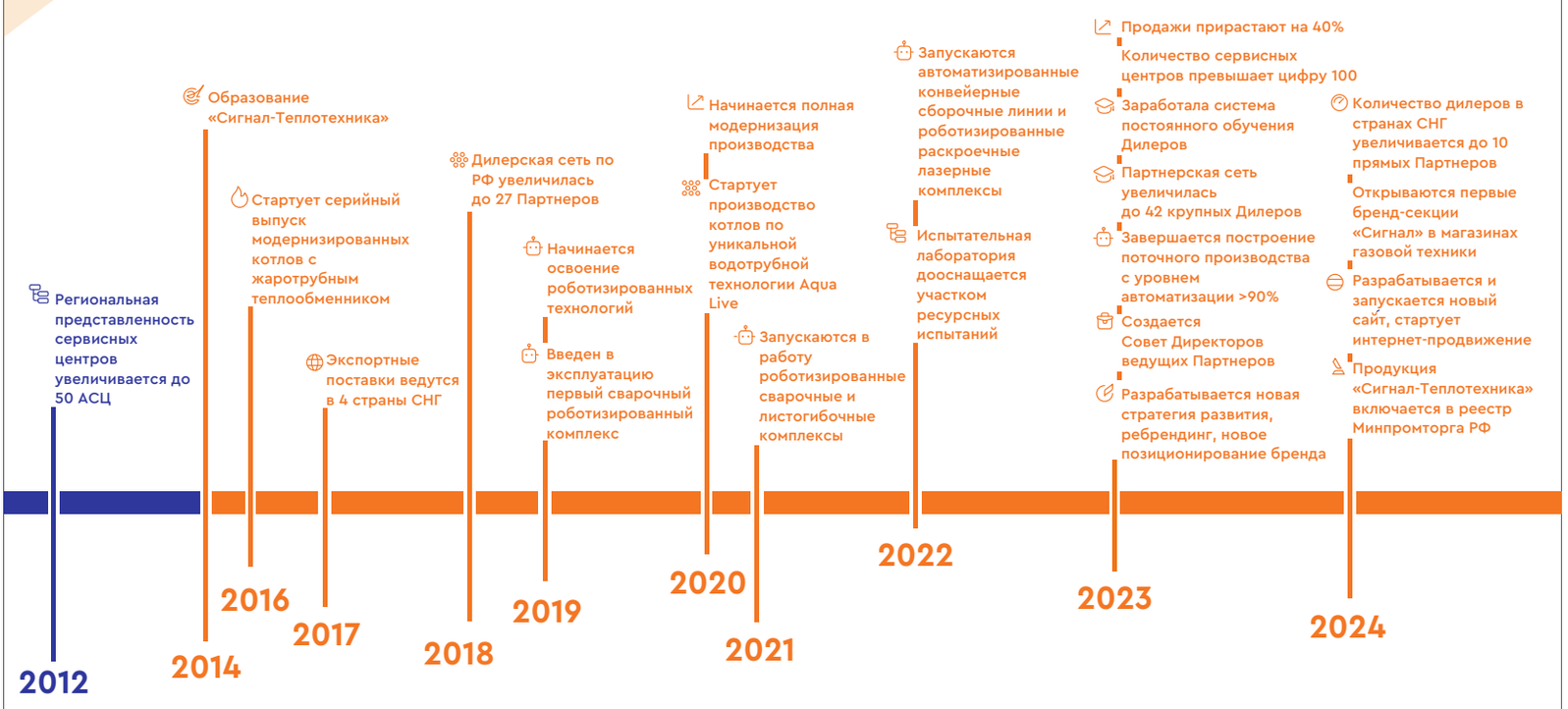

СИГНАЛ
ОТОПИТЕЛЬНАЯ ТЕХНИКА

ПРОДУКЦИЯ «СИГНАЛ - ТЕПЛОТЕХНИКА»

Газовые котлы

- Энергонезависимые
  - Водотрубные
    - 5-25 кВт
    - 150 кВт
  - Жаротрубные
    - 10-100 кВт
- Энергозависимые
  - Водотрубные
    - 7-25 кВт
    - 150-250 кВт
  - Жаротрубные
    - 40-100 кВт

Электрические котлы

- Напольные
  - 5-9 кВт
- Настенные
  - 3-15 кВт
  - 7-18 кВт

Бойлеры косвенного нагрева

- 70 л
- 110 л
- 250 л
- 440 л

Гидравлическая группа

- 7-12 л
- 16-25 л

Турбонасадка

- для котлов 7-12 кВт
- для котлов 25-31,5 кВт
- для котлов 40 кВт

СИГНАЛ
ОТОПИТЕЛЬНАЯ ТЕХНИКА

Бойлеры косвенного нагрева

- 70 л
- 110 л
- 250 л
- 440 л

Гидравлическая группа

- 7-12 л
- 16-25 л

Турбонасадка

- для котлов 7-12 кВт
- для котлов 25-31,5 кВт
- для котлов 40 кВт

СИГНАЛ
ОТОПИТЕЛЬНАЯ ТЕХНИКА

СОДЕРЖАНИЕ

1. Бытовые водотрубные котлы с технологией Aqua Live

Энергонезависимые

Серия Удача

Удача КОВ - 5...7 СВПС 7

горячая цена

Серия Жар

Жар КОВ - 12,5...25 СКС 8

Жар КОВ - 12,5...25 СКВС 9

Жар Compact КОВ - 7...14 СВПС 10

Серия S-Term

S-Term КОВ - 7...25 СКС 11

S-Term КОВ - 12,5...25 СКВС 11

НОВИНКА

Серия S-Term 2.0

S-Term 2.0 КОВ - 7...25 СКС 12

S-Term 2.0 КОВ - 12,5...25 СКВС 13

Энергозависимые

S-Term Smart

S-Term Smart КОВ - 7...25 СКС 14

S-Term Smart КОВ - 12,5...25 СКВС 14

2. Классические энергонезависимые жаротрубные котлы

Серия Комфорт

Комфорт КОВ - 10...20 СТ1пс 15

Комфорт КОВ - 25...31,5 СТ1пс 16

Комфорт КОВ - 40...50 СТ1пс 17

3. Инновационные энергонезависимые жаротрубные котлы

НОВИНКА

Neo Classic

Neo Classic КОВ - 10...20 СТ1пс 18

4. Котлы Большой мощности

Энергонезависимые

КОВ - 63...100 СТн 20

Энергозависимые

КОВ - 100 СТ1се

КОВ - 150...200 21

Котлы каскадного исполнения

КОВ - 300...400 24

5. Электрические котлы

Серия E-Term

E-Term - 3...15 25

6. Бойлеры косвенного нагрева

НОВИНКА

Водогрей - 70...440 л 26

7. Турбонасадки

Вихрь 1 27

8. Гидрогруппа

НОВИНКА

Гидрогруппа - 6 28

Расширенная гарантия

ГАЗОВЫЕ ЭНЕРГОНЕЗАВИСИМЫЕ КОТЛЫ СЕРИИ УДАЧА КОВ - 5...7 СВПС

НАИМЕНОВАНИЕ ПАРАМЕТРА	ВЕЛИЧИНЫ ПОКАЗАТЕЛЕЙ	
	КОВ-5 СВПС «УДАЧА»	КОВ-7 СВПС «УДАЧА»
Номинальная теплопроизводительность котла, Nном, кВт	5	7
Средний расход газа, м3/ч	0,26	0,43
Объем воды, вмещаемый котлом,V, л	6	
Вид топлива	Природный газ по ГОСТ 5542; Газы углеводородные сжиженные топливные ГОСТ Р 52087-2018	
Диапазон давлений природного газа, Па	600 ... 3000	
Рабочее давление воды, Рраб., в системе отопления, МПа, не более	0,1	
Диапазон регулирования температуры воды на выходе из котла, °С	40 ... 90	
Максимальное разрежение воздуха за котлом, Па	До 25	
Присоединительная резьба патрубков для подвода и отвода воды системы отопления по ГОСТ 6357-81	G1 1/2 - B	
Диаметр дымохода, (d), мм	100	
Присоединительная резьба штуцера для подвода газа по ГОСТ 6357-81	G 1/2 - B	
Масса, кг, не более	22	
Габаритные размеры, мм, не более: Глубина x Ширина x Высота	432 x 253 x 377	

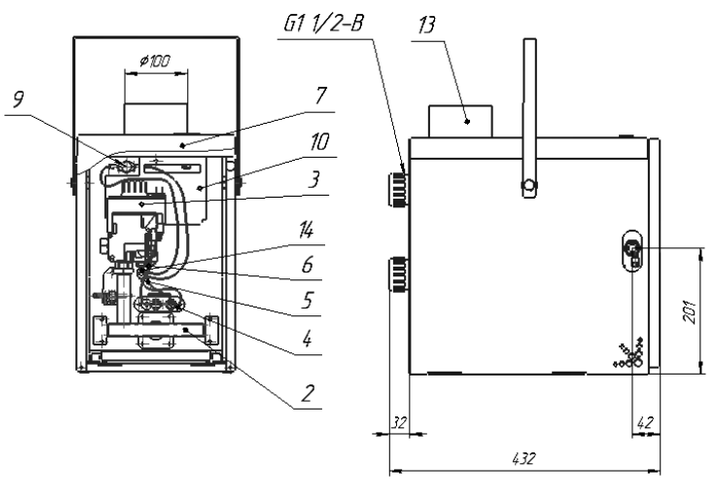

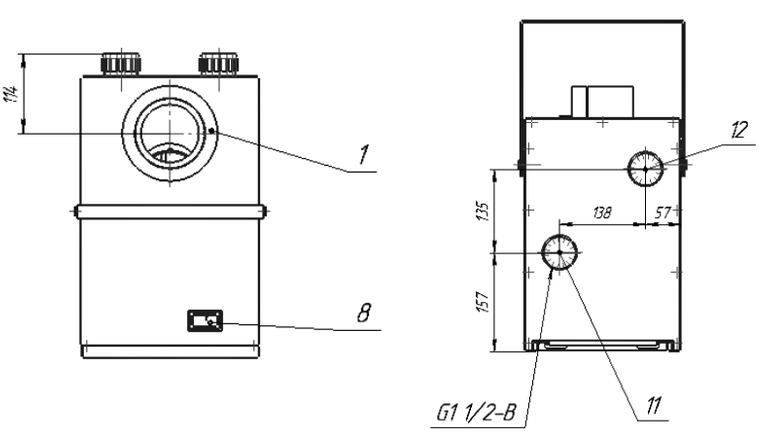

1 - теплообменник;
2 - газогорелочное устройство;
3 - блок регулятора газовой горелки;
4 - запальная горелка;
5 - термопара;
6 - газопровод;
7 - дверка;
8 - индикатор температуры отопительной воды;
9 - датчик безопасности по тяге;
10 - датчик безопасности по предельной температуре;
11 - патрубок подсоединения входящей отопительной воды;
12 - патрубок подсоединения выходящей отопительной воды;
13 - патрубок подсоединения дымохода;
14 - термопрерыватель.

СИГНАЛ
ОТОПИТЕЛЬНАЯ ТЕХНИКА

ГАЗОВЫЕ ЭНЕРГОНЕЗАВИСИМЫЕ КОТЛЫ СЕРИИ ЖАР
КОВ - 12,5...25 СКС
КОВ - 12,5...25 СКВС

НАИМЕНОВАНИЕ ПАРАМЕТРА	ВЕЛИЧИНЫ ПОКАЗАТЕЛЕЙ			
	КОВ-СКС			
Номинальная теплопроизводительность котла, Nном, кВт	12,5	16	20	25
Средний расход газа, м3/ч	0,75	1,0	1,2	1,5
Объем воды, вмещаемый котлом,V, л	13			
Вид топлива	Природный газ по ГОСТ 5542-2014			
Диапазон давлений природного газа, Па	600 ... 3000			
Рабочее давление воды, Рраб., в системе отопления, МПа, не более	0,13			
Диапазон регулирования температуры воды на выходе из котла, °С	40…90			
Максимальное разрежение воздуха за котлом, Па	До 25			
Присоединительная резьба патрубков для подвода и отвода воды системы отопления по ГОСТ 6357-81	G1 ½ -B			
Диаметр дымохода, (d), мм	100			130
Присоединительная резьба штуцера для подвода газа по ГОСТ 6357-81	G½-B			
Масса, кг, не более	36		38	
Габаритные размеры, мм, не более: Глубина х Ширина х Высота	445 х 257 х 690			

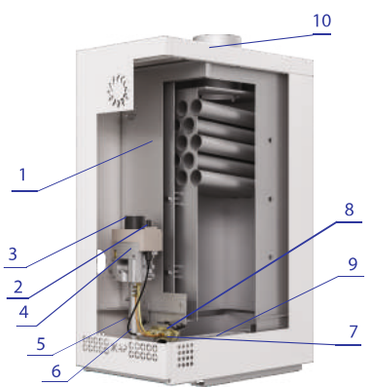

1 - теплообменник
2 - кнопка розжига
3 - ручка включения / терморегулятор
4 - газовый клапан
5 - датчик тяги
6 - электрод розжига
7 - термопара
8 - пилотная горелка
9 - основная горелка
10 - датчик предельной температуры

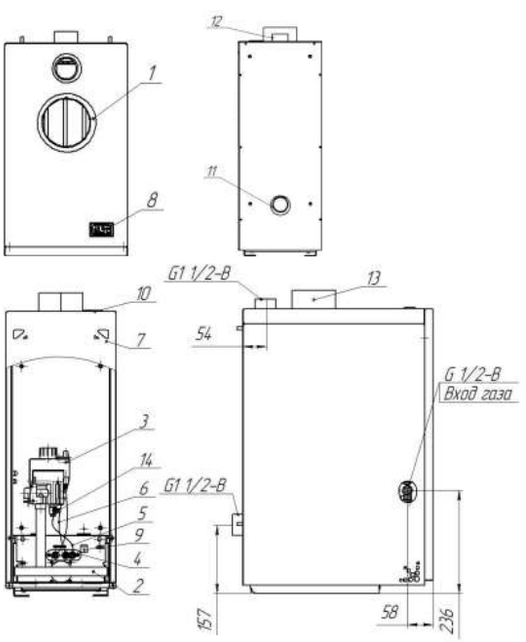

1 - теплообменник
2 - газогорелочное устройство
3 - блок регулятора газовой горелки
4 - запальная горелка
5 - термопара
6 - газопровод
7 - дверка
8 - индикатор температуры отопительной воды
9 - датчик безопасности по тяге
10 - датчик безопасности по предельной температур
11 - патрубок подсоединения входящей отопительной воды
12 - патрубок подсоединения выходящей отопительной воды
13 - патрубок подсоединения дымохода
14 - термопрер

«ЖАР» с контуром ГВС

НАИМЕНОВАНИЕ ПАРАМЕТРА	ВЕЛИЧИНЫ ПОКАЗАТЕЛЕЙ			
	КОВ - СКВС			
Номинальная теплопроизводительность котла, Nном, кВт	12,5	16	20	25
Средний расход газа, м3/ч	0,75	1,0	1,2	1,5
Объем воды, вмещаемый котлом,V, л	15			
Вид топлива	Природный газ по ГОСТ 5542-2014			
Диапазон давлений природного газа, Па	600 ... 3000			
Рабочее давление воды, Рраб., в системе отопления, МПа, не более	0,13			
Диапазон регулирования температуры воды на выходе из котла, °С	40…90			
Максимальное разрежение воздуха за котлом, Па	До 25			
Присоединительная резьба патрубков для подвода и отвода воды системы отопления по ГОСТ 6357-81	G1 ½ -B			
Диаметр дымохода, (d), мм	100			130
Присоединительная резьба штуцера для подвода газа по ГОСТ 6357-81	G½-B			
Масса, кг, не более	47		48	
Габаритные размеры, мм, не более: Глубина x Ширина x Высота	445 x 257 x 850			

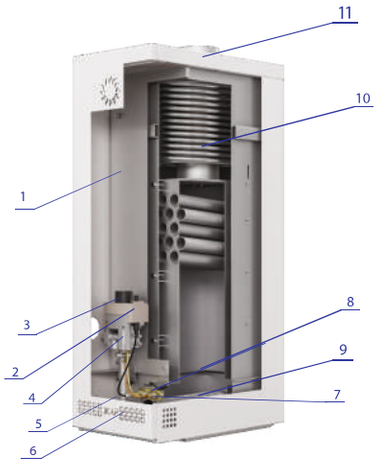

1 - теплообменник
2 - кнопка розжига
3 - ручка включения / терморегулятор
4 - газовый клапан
5 - датчик тяги
6 - электрод розжига
7 - термопара
8 - пилотная горелка
9 - основная горелка
10 - теплообменник ГВС
11 - датчик предельной температуры

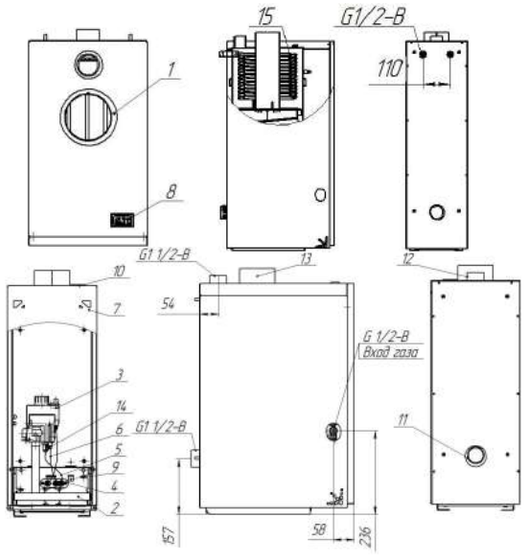

1 - теплообменник
2 - газогорелочное устройство
3 - блок регулятора газовой горелки
4 - запальная горелка
5 - термопара
6 - газопровод
7 - дверка
8 - индикатор температуры отопительной воды
9 - датчик безопасности по тяге
10 - датчик безопасности по предельной температуре
11 - патрубок подсоединения входящей отопительной воды
12 - патрубок подсоединения выходящей отопительной воды
13 - патрубок подсоединения дымохода
14 - термопрерыватель
15 - змеевик

ГАЗОВЫЕ ЭНЕРГОНЕЗАВИСИМЫЕ КОТЛЫ СЕРИИ ЖАР СОМРАСТ КОВ - 7...14 СВПС

НАИМЕНОВАНИЕ ПАРАМЕТРА	ВЕЛИЧИНЫ ПОКАЗАТЕЛЕЙ			
	КОВ - СВПС			
Номинальная теплопроизводительность котла, Nном, кВт	7	10	12,5	14
Средний расход газа, м3/ч	0,43	0,6	0,75	0,87
Объем воды, вмещаемый котлом,V, л	8			
Вид топлива	Природный газ по ГОСТ 5542-2014			
Диапазон давлений природного газа, Па	600 ... 3000			
Рабочее давление воды, Рраб., в системе отопления, МПа, не более	0,1			
Диапазон регулирования температуры воды на выходе из котла, °С	40…90			
Максимальное разрежение воздуха за котлом, Па	До 25			
Присоединительная резьба патрубков для подвода и отвода воды системы отопления по ГОСТ 6357-81	G1 ½ -В			
Диаметр дымохода, (d), мм	100			
Присоединительная резьба штуцера для подвода газа по ГОСТ 6357-81	G½-В			
Масса, кг, не более	26			
Габаритные размеры, мм, не более: Глубина х Ширина х Высота	432 х 253 х 485			

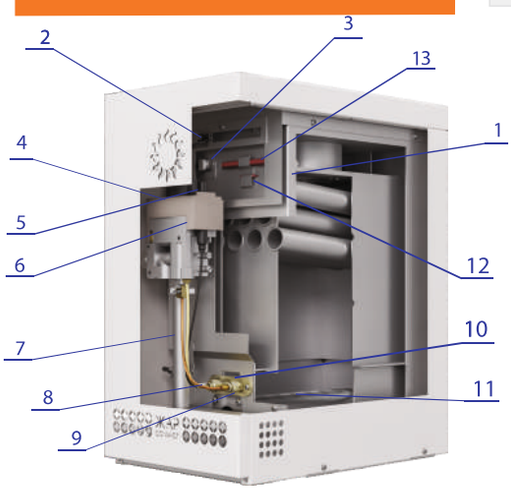

1 - теплообменник
2 - датчик тяги «1»
3 - датчик предельной температуры
4 - ручка включения / терморегулятор
5 - кнопка розжига
6 - газовый клапан
7 - датчик тяги «2»
8 - электрод розжига
9 - термопара
10 - пилотная горелка
11 - основная горелка
12 - чувствительный элемент индикатора температуры
13- термобаллон регулятора температуры

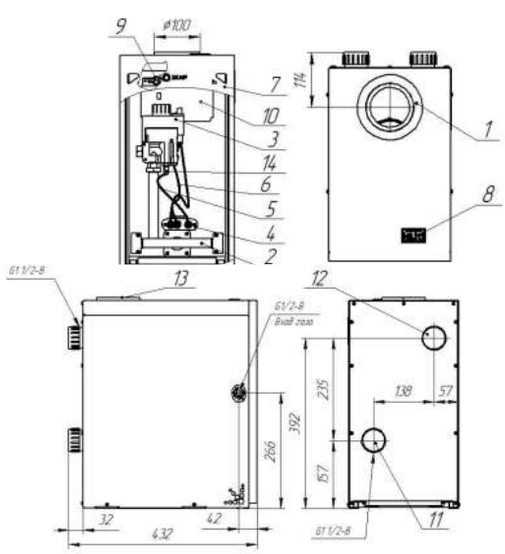

1 - теплообменник
2 - газогорелочное устройство
3 - блок регулятора газовой горелки
4 - запальная горелка
5 - термопара
6 - газопровод
7 - дверка
8 - индикатор температуры отопительной воды
9 - датчик безопасности по тяге
10 - датчик безопасности по предельной температуре
11 - патрубок подсоединения входящей отопительной воды
12 - патрубок подсоединения выходящей отопительной воды
13 - патрубок подсоединения дымохода
14 - термопрерыватель

СИГНАЛ
ОТОПИТЕЛЬНАЯ ТЕХНИКА

ГАЗОВЫЕ ЭНЕРГОНЕЗАВИСИМЫЕ КОТЛЫ СЕРИИ S-TERM
КОВ - 7...25 СКС
КОВ - 12,5...25 СКВС

НАИМЕНОВАНИЕ ПАРАМЕТРА	ВЕЛИЧИНЫ ПОКАЗАТЕЛЕЙ									
	КОВ-СКС				КОВ-СКВС		КОВ-СКС		КОВ-СКВС	
Номинальная теплопроизводительность котла, Nном, кВт	7	10	12,5	16	12,5	16	20	25	20	25
Средний расход газа, м3/ч	0,43	0,6	0,75	1,0	0,75	1,0	1,2	1,5	1,2	1,5
Объем воды, вмещаемый котлом,V, л	12			13	14					
Вид топлива	Природный газ по ГОСТ 5542-2014									
Диапазон давлений природного газа, Па	3000									
Рабочее давление воды, Рраб., в системе отопления, МПа, не более	0,13									
Диапазон регулирования температуры воды на выходе из котла, °С	40…90									
Максимальное разрежение воздуха за котлом, Па	До 25									
Присоединительная резьба патрубков для подвода и отвода воды системы отопления по ГОСТ 6357-81	G1 ½ -B									
Диаметр дымохода, (d), мм	100							130	100	130
Присоединительная резьба штуцера для подвода газа по ГОСТ 6357-81	G½-B									
Масса, кг, не более	36				47		38		48	
Габаритные размеры, мм, не более: Глубина х Ширина х Высота	445x257x690				445x257x850		445x257x690		445x257x850	

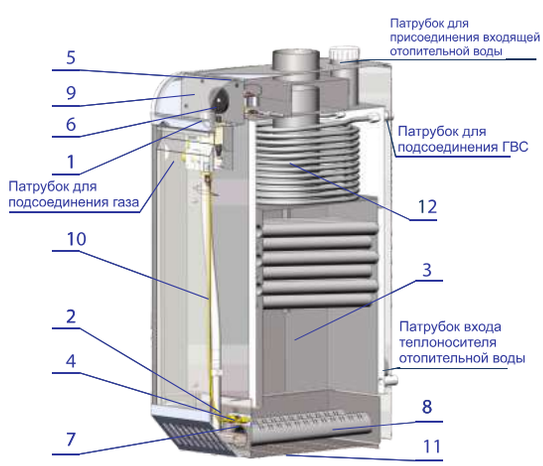

1 - блок управления газовой горелки
2 - газогорелочное устройство
3 - теплообменник
4 - датчик безопасности по тяге
5 - датчик безопасности по предельной температуре
6 - индикатор температуры воды
6 - индикатор температуры воды
7 - термопара
8 - основная горелка
9 - приборная панель
10 - сильфонная подводка
11 - поддон
12 - теплообменник ГВС (в моделях котлов с горячей водой, кроме моделей 7...25СКС)

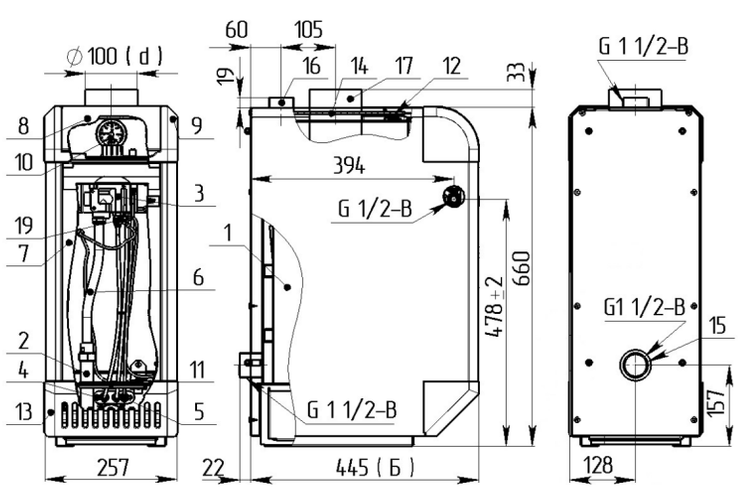

1 - теплообменник
2 - газогорелочное устройство
3 - блок регулятора газовой горелки
4 - запальная горелка
5 - термопара
6 - сильфонная подводка - 1/2"г/ш
7 - дверка
8 - панель прозрачная
9 - панель фронтальная
10 - индикатор температуры отопительной воды
11 - датчик безопасности по тяге
12 - датчик безопасности по предельной температуре
13 - панель нижняя
14 - теплоизоляция верхняя
15 - патрубок подсоединения входящей отопительной воды
16 - патрубок подсоединения выходящей отопительной воды
17 - патрубок подсоединения дымоходы
18 - патрубок сбросной (сливной)
19 - термопрерыватель

СИГНАЛ
ОТОПИТЕЛЬНАЯ ТЕХНИКА

ГАЗОВЫЕ ЭНЕРГОНЕЗАВИСИМЫЕ КОТЛЫ СЕРИИ S-TERM 2.0 КОВ - 7...25 СКС КОВ - 12,5...25 СКВС

НАИМЕНОВАНИЕ ПАРАМЕТРА	ВЕЛИЧИНЫ ПОКАЗАТЕЛЕЙ					
	КОВ-СКС					
Номинальная теплопроизводительность котла, Nном, кВт	7	10	12,5	16	20	25
Рекомендуемая отапливаемая площадь, м²*	до 70	до 100	до 120	до 160	до 200	до 250
Средний расход газа, м3/ч	0,43	0,6	0,75	1,0	1,2	1,5
Объем воды, вмещаемый котлом,V, л	13					
Вид топлива	Природный газ по ГОСТ 5542-2014					
Диапазон давлений природного газа, Па	600 ... 3000					
Рабочее давление воды, Рраб., в системе отопления, МПа, не более	0,13					
Диапазон регулирования температуры воды на выходе из котла, °С	40…90					
Максимальное разрежение воздуха за котлом, Па	До 25					
Присоединительная резьба патрубков для подвода и отвода воды системы отопления по ГОСТ 6357-81	G1 ½ -B					
Диаметр дымохода, (d), мм	100				130	
Присоединительная резьба штуцера для подвода газа по ГОСТ 6357-81	G½-B					
Масса, кг, не более	39				41	
Габаритные размеры, мм, не более: Глубина х Ширина х Высота	445 x 257 x 660					

*Ориентировочный показатель при соблюдении Строительных Норм и Правил

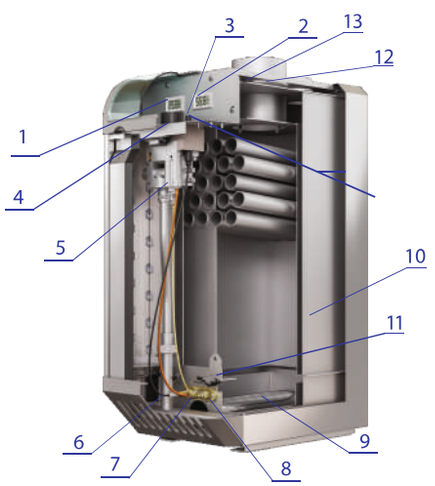

1 - индикатор температуры теплоносителя на входе в котел
2 - индикатор температуры теплоносителя на выходе из котла
3 - кнопка розжига
4 - ручка терморегулятора
5 - газовый клапан
6 - электрод розжига
7 - пилотная горелка
8 - термопара
9 - основная горелка
10 - теплообменник
11 - датчик тяги
12 - датчик предельной температуры
13 - баллон терморегулятора

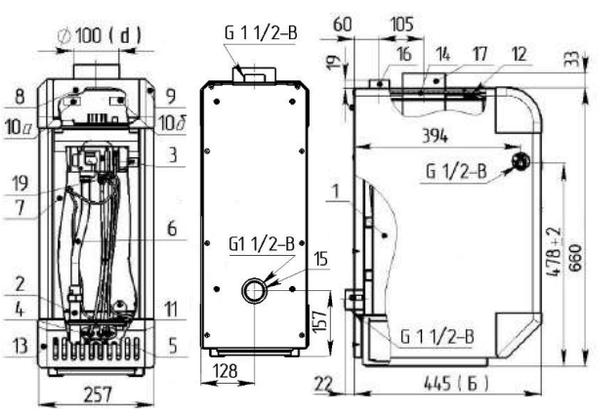

1 - теплообменник
2 - газогорелочное устройство
3 - блок регулятора газовой горелки
4 - запальная горелка
5 - термопара
6 - сильфонная подводка -1/2" г/ш
7 - дверка
8 - панель прозрачная
9 - панель фронтальная
10а - индикатор температуры входной отопительной воды
10б - индикатор температуры выходной отопительной воды
11 - датчик безопасности по тяге
12 - датчик безопасности по предельной температуре
13 - панель нижняя
14 - теплоизоляция верхняя
15 - патрубок подсоединения входящей отопительной воды
16 - патрубок подсоединения выходящей отопительной воды
17 - патрубок подсоединения дымохода;
18 - патрубок сбросной (сливной)
19 - термопрерыватель

СИГНАЛ
ОТОПИТЕЛЬНАЯ ТЕХНИКА

«S - Term 2.0» с контуром ГВС

НАИМЕНОВАНИЕ ПАРАМЕТРА	ВЕЛИЧИНЫ ПОКАЗАТЕЛЕЙ			
	КОВ - СКВС			
Номинальная теплопроизводительность котла, Nном, кВт	12,5	16	20	25
Рекомендуемая отапливаемая площадь, м^2*	до 120	до 160	до 200	до 250
Средний расход газа, м3/ч	0,75	1,0	1,2	1,5
Объем воды, вмещаемый котлом,V, л	14			
Вид топлива	Природный газ по ГОСТ 5542-2014			
Диапазон давлений природного газа, Па	600 ... 3000			
Рабочее давление воды, Рраб., в системе отопления, МПа, не более	0,13			
Диапазон регулирования температуры воды на выходе из котла, °С	40…90			
Максимальное разрежение воздуха за котлом, Па	До 25			
Присоединительная резьба патрубков для подвода и отвода воды системы отопления по ГОСТ 6357-81	G1 ½ -B			
Диаметр дымохода, (d), мм	100		130	
Присоединительная резьба штуцера для подвода газа по ГОСТ 6357-81	G½-B			
Масса, кг, не более	50		51	
Габаритные размеры, мм, не более: Глубина х Ширина х Высота	445 х 257 х 850			

*Ориентировочный показатель при соблюдении Строительных Норм и Правил

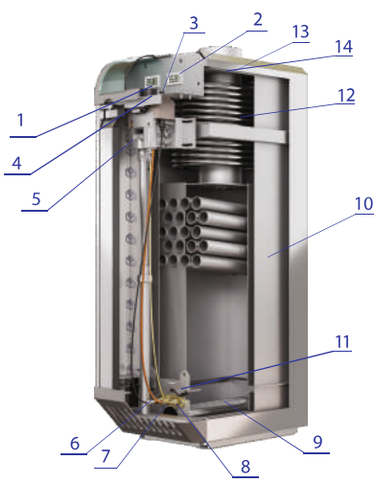

1 - индикатор температуры теплоносителя на входе в котел
2 - индикатор температуры теплоносителя на выходе из котла
3 - кнопка розжига
4 - ручка терморегулятора
5 - газовый клапан
6 - электрод розжига
7 - пилотная горелка
8 - термопара
9 - основная горелка
10 - теплообменник
11 - датчик тяги
12 - теплообменник ГВС
13 - датчик предельной температуры
14 - баллон терморегулятора

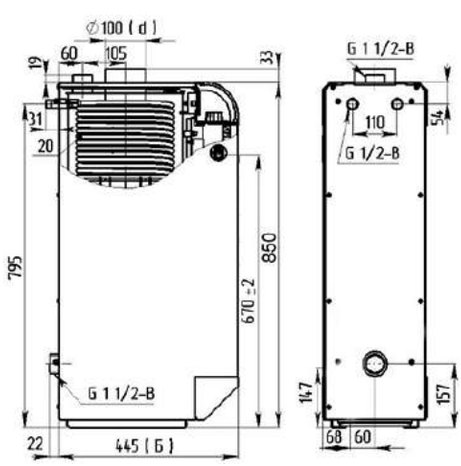

1 - теплообменник
2 - газогорелочное устройство
3 - блок регулятора газовой горелки
4 - запальная горелка
5 - термопара
6 - сильфонная подводка -1/2" г/ш
7 - дверка
8 - панель прозрачная
9 - панель фронтальная
10а - индикатор температуры входной отопительной воды
10б - индикатор температуры выходной отопительной воды
11 - датчик безопасности по тяге
12 - датчик безопасности по предельной температуре
13 - панель нижняя
14 - теплоизоляция верхняя
15 - патрубок подсоединения входящей отопительной воды
16 - патрубок подсоединения выходящей отопительной воды
17 - патрубок подсоединения дымохода;
18- патрубок сбросной (сливной)
19 - термопрерыватель
20 - змеевик

СИГНАЛ
ОТОПИТЕЛЬНАЯ ТЕХНИКА

ГАЗОВЫЕ ЭНЕРГОЗАВИСИМЫЕ КОТЛЫ СЕРИИ S-TERM SMART КОВ - 7...25 СКС

НАИМЕНОВАНИЕ ПАРАМЕТРА	ВЕЛИЧИНЫ ПОКАЗАТЕЛЕЙ									
	КОВ-СКС				КОВ-СКВС		КОВ-СКС		КОВ-СКВС	
Номинальная теплопроизводительность котла, Nном, кВт	7	10	12,5	16	12,5	16	20	25	20	25
Средний расход газа, м3/ч	0,43	0,6	0,75	1,0	0,75	1,0	1,2	1,5	1,2	1,5
Объем воды, вмещаемый котлом,V, л	13				14		13		14	
Вид топлива	Природный газ по ГОСТ 5542-2014									
Диапазон давлений природного газа, Па	600 ... 3000									
Рабочее давление воды, Рраб., в системе отопления, МПа, не более	0,13									
Диапазон регулирования температуры воды на выходе из котла, °С	40…90									
Максимальное разрежение воздуха за котлом, Па	До 25									
Присоединительная резьба патрубков для подвода и отвода воды системы отопления по ГОСТ 6357	G1-B									
Диаметр дымохода, (d), мм	100							130	100	130
Присоединительная резьба штуцера для подвода газа по ГОСТ 6357	G3/4-B									
Масса, кг, не более	36				47		38		48	
Габаритные размеры, мм, не более: Глубина х Ширина х Высота	445x257x660				445x257x850		445x257x660		445x257x850	

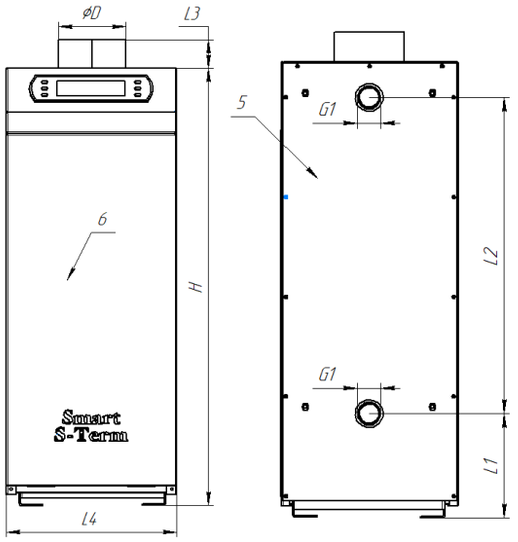

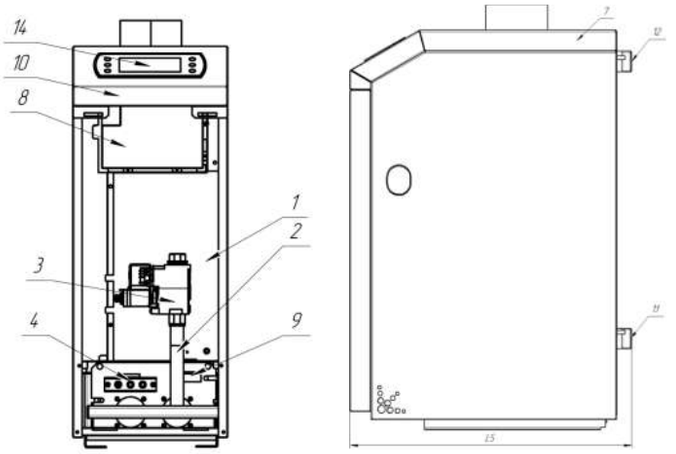

1 - Теплообменник;
2 - газогорелочное устройство;
3 – газовые клапаны;
4 – датчик ионизации;
5 – панель задняя;
6 – панель съемная;
7 – панель верхняя;
8 – контроллер управления;
9* - датчик безопасности по тяге;
10* - датчик безопасности по предельной температуре;
11 - патрубок подсоединения входящей отопительной воды;
12 - патрубок подсоединения выходящей отопительной воды;
13- патрубок подсоединения дымохода;
14 – панель управления.

* - не показаны, находятся под верхней панелью.

ГАЗОВЫЕ ЭНЕРГОНЕЗАВИСИМЫЕ КОТЛЫ СЕРИИ КОМФОРТ КОВ - 10...31,5 СТ1пс

НАИМЕНОВАНИЕ ПАРАМЕТРА	ВЕЛИЧИНЫ ПОКАЗАТЕЛЕЙ			
	КОВ-СТ1пс			
Номинальная теплопроизводительность котла, Nном, кВт	10	12,5	16	20
Средний расход газа, м3/ч	0,6	0,74	1,0	1,2
Объем воды, вмещаемый котлом,V, л	35	30	27	25
Вид топлива	Природный газ по ГОСТ 5542-87			
Диапазон давлений природного газа, Па	600…1800			
Рабочее давление воды, Рраб., в системе отопления, МПа, не более	0,3			
Диапазон регулирования температуры воды на выходе из котла, °С	40…90			
Максимальное разрежение воздуха за котлом, Па	До 25			
Присоединительная резьба патрубков для подвода и отвода воды системы отопления по ГОСТ 6357 - 81	G1 ½ -В			
Диаметр дымохода, мм	100			
Масса, кг, не более	36	37	40,3	42,3
Габаритные размеры, мм, не более: Глубина х Ширина х Высота	421Х342 Х690			

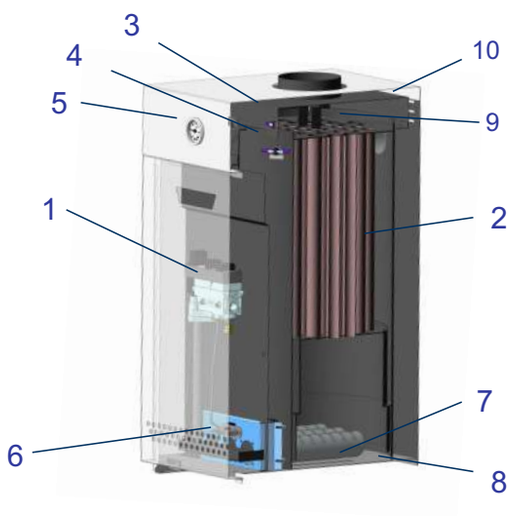

1 - блок управления газовой горелки
2 - теплообменник
3 - датчик безопасности по тяге
4 - датчик безопасности по предельной температуре
5 - индикатор температуры воды
6 - термопара
7 - трубчатая горелка
8 - поддон
9 - турбулизатор
10 - тягостабилизатор

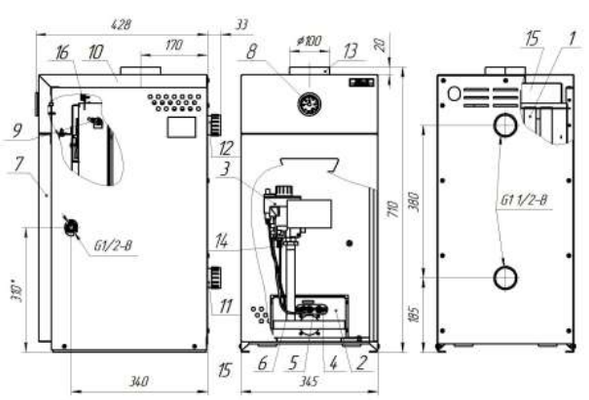

1 – теплообменник;
2 – газогорелочное устройство;
3 – блок регулятора газовой горелки;
4 – запальная горелка;
5 – термопара;
6 – газопровод запальной горелки;
7 – дверка;
8 – индикатор температуры отопительной воды;
9 – датчик безопасности по предельной температуре;
10 – панель верхняя;
11 – патрубок подсоединения входящей отопительной воды;
12 – патрубок подсоединения выходящей отопительной воды;
13 – патрубок подсоединения дымохода;
14 – термопрерыватель;
15 – тягостабилизатор;
16 - датчик безопасности по тяге.

«Комфорт»

НАИМЕНОВАНИЕ ПАРАМЕТРА	ВЕЛИЧИНЫ ПОКАЗАТЕЛЕЙ	
	КОВ-СТ1пс	
Номинальная теплопроизводительность котла, Nном, кВт	25	31,5
Средний расход газа, м3/ч	1,5	1,9
Объем воды, вмещаемый котлом,V, л	34	31
Вид топлива	Природный газ по ГОСТ 5542-87	
Диапазон давлений природного газа, Па	600…1800	
Рабочее давление воды, Рраб., в системе отопления, МПа, не более	0,3	
Диапазон регулирования температуры воды на выходе из котла, °С	40…90	
Максимальное разрежение воздуха за котлом, Па	До 25	До 40
Присоединительная резьба патрубков для подвода и отвода воды системы отопления по ГОСТ 6357 - 81	G 2 - B	
Диаметр дымохода, мм	130	
Масса, кг, не более	61,6	64
Габаритные размеры, мм, не более: Глубина х Ширина х Высота	475х395 х810	

1 - блок управления газовой горелки
2 - газогорелочное устройство
3 - теплообменник
4 - датчик безопасности по тяге
5 - датчик безопасности по предельной температуре
6 - индикатор температуры воды
7 - термопара
8 - основная горелка
9 - поддон

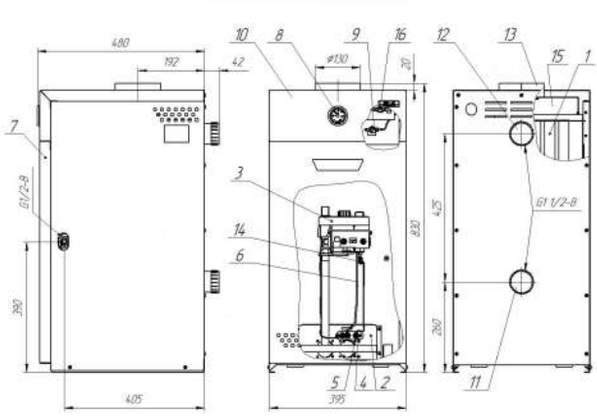

1 – теплообменник
2 – газогорелочное устройство
3 – блок регулятора газовой горелки
4 – запальная горелка
5 – термопара
6 – газопровод запальной горелки
7 – дверка
8 – индикатор температуры отопительной воды
9 – датчик безопасности по предельной температуре
10 – панель верхняя
11 – патрубок подсоединения входящей отопительной воды
12 – патрубок подсоединения выходящей отопительной воды
13 – патрубок подсоединения дымохода
14 – термопрерыватель
15 – тягостабилизатор
16 - датчик безопасности по тяге

ГАЗОВЫЕ ЭНЕРГОНЕЗАВИСИМЫЕ КОТЛЫ СЕРИИ КОМФОРТ КОВ - 40...50 СТ1пс

НАИМЕНОВАНИЕ ПАРАМЕТРА	ВЕЛИЧИНЫ ПОКАЗАТЕЛЕЙ	
	КОВ - СТ1пс	
Номинальная теплопроизводительность котла, Nном, кВт	40	50
Средний расход газа, м3/ч	2,4	2,95
Объем воды, вмещаемый котлом,V, л	45	50
Вид топлива	Природный газ по ГОСТ 5542-87	
Диапазон давлений природного газа, Па	600…1800	
Рабочее давление воды, Рраб., в системе отопления, МПа, не более	0,3	
Диапазон регулирования температуры воды на выходе из котла, °С	30…90	
Максимальное разрежение воздуха за котлом, Па	До 40	
Присоединительная резьба патрубков для подвода и отвода воды системы отопления по ГОСТ 6357 - 81	G 2 - B	
Диаметр дымохода, мм	140	150
Масса, кг, не более	96	109
Габаритные размеры, мм, не более: Глубина x Ширина x Высота	585x535 x870	585x535 x930

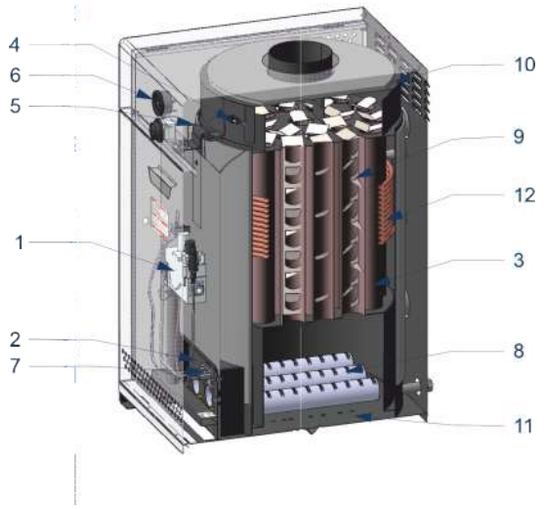

1 - блок управления газовой горелки
2 - газогорелочное устройство
3 - теплообменник
4 - датчик безопасности по тяге
5 - датчик безопасности по предельной температуре
6 - индикатор температуры воды
7 - термопара
8 - основная горелка
9 - турбулизатор
10 - тягостабилизатор
11 - поддон
12 - теплообменник ГВС (в моделях котлов с горячей водой)

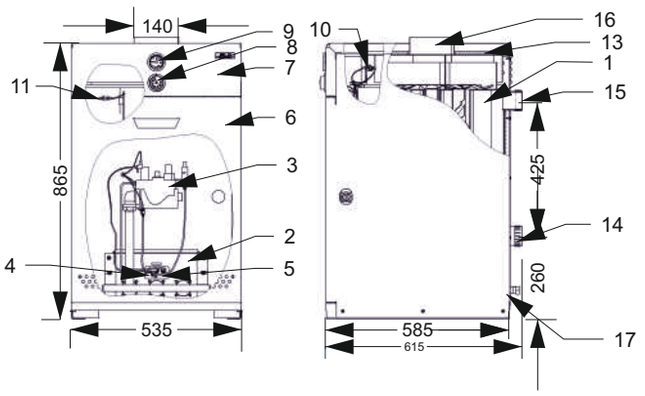

1 - теплообменник
2 - газогорелочное устройство
3 - блок регулятора газовой горелки SIT820 Nova mV
4 - запальная горелка
5 - термогенератор и термопара
6 - дверка
7 - приборная панель
8 - терморегулятор
9 - индикатор температуры теплоносителя
10 - датчик безопасности по тяге ДБПТ
11 - датчик безопасности по предельной температуре ДБПТ
12 - стабилизатор тяги
13 - теплоизоляция
14,15 - патрубок теплоносителя
16 - патрубок подсоединения дымохода
17 - патрубок сливной

СИГНАЛ
ОТОПИТЕЛЬНАЯ ТЕХНИКА

ГАЗОВЫЕ ЭНЕРГОНЕЗАВИСИМЫЕ КОТЛЫ СЕРИИ NEO CLASSIC КОВ - 10...20 СТ1пс

НАИМЕНОВАНИЕ ПАРАМЕТРА	ВЕЛИЧИНЫ ПОКАЗАТЕЛЕЙ			
	КОВ - СТ1пс			
Номинальная теплопроизводительность котла, Nном, кВт	10	12,5	16	20
Средний расход газа, м3/ч	0,6	0,74	1,0	1,2
Объем воды, вмещаемый котлом,V, л	13		16,5	
Вид топлива	Природный газ по ГОСТ 5542			
Диапазон давлений природного газа, Па	600 ... 3000			
Рабочее давление воды, Рраб., в системе отопления, МПа, не более	0,3			
Диапазон регулирования температуры воды на выходе из котла, °С	40…90			
Максимальное разрежение воздуха за котлом, Па	До 25			
Присоединительная резьба патрубков для подвода и отвода воды системы отопления по ГОСТ 6357-81	G1 ½ -В			
Диаметр дымохода, (d), мм	100			
Присоединительная резьба штуцера для подвода газа по ГОСТ 6357-81	G½-В			
Масса, кг, не более	38		47	
Габаритные размеры, мм, не более: Глубина х Ширина х Высота	430 x 257 x 660			

«Neo Classic» 10-12,5 кВт

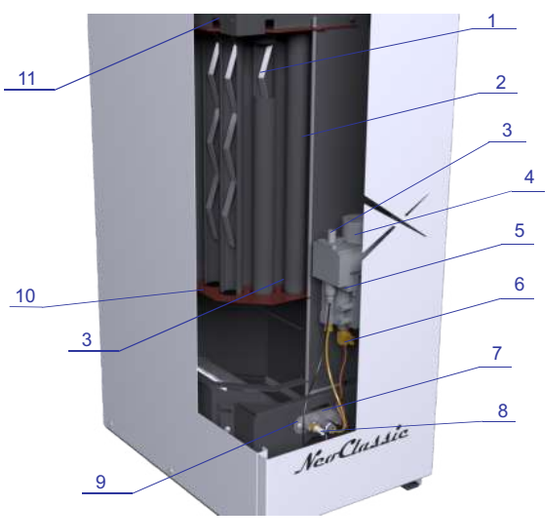

1-адаптивные турболизаторы;
2- дымогарные трубы;
3-пьезовоспламенитель;
4-ручка управления и выбора температуры;
5-газовый клапан;
6-термопрерыватель;
7-газопровод запальник;
8-электрод пьезовоспламенитель;
9-пилотная горелка;
10-N-октогональный теплообменник;
11-газосборник;

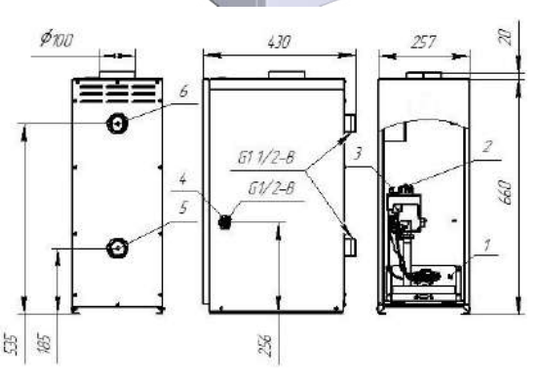

1-газогорелочное устройство;
2- ручка управления и выбора температуры;
3-пьезовоспламенитель;
4-штуцер для подключения газа;
5-вход отопительной воды;
6-выход отопительной воды.

«Neo Classic» 16-20 кВт

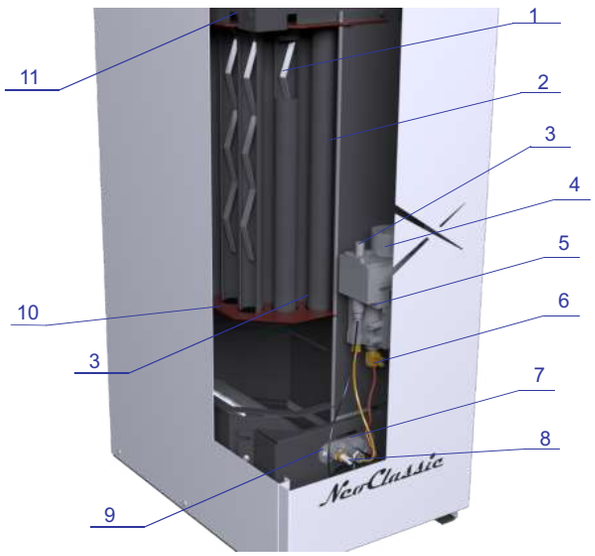

1-адаптивные турболизаторы;
2- дымогарные трубы;
3-пьезовоспламенитель;
4-ручка управления и выбора температуры;
5-газовый клапан;
6-термопрерыватель;
7-газопровод запальник;
8-электрод пьезовоспламенитель;
9-пилотная горелка;
10-N-октогональный теплообменник;
11-газосборник;

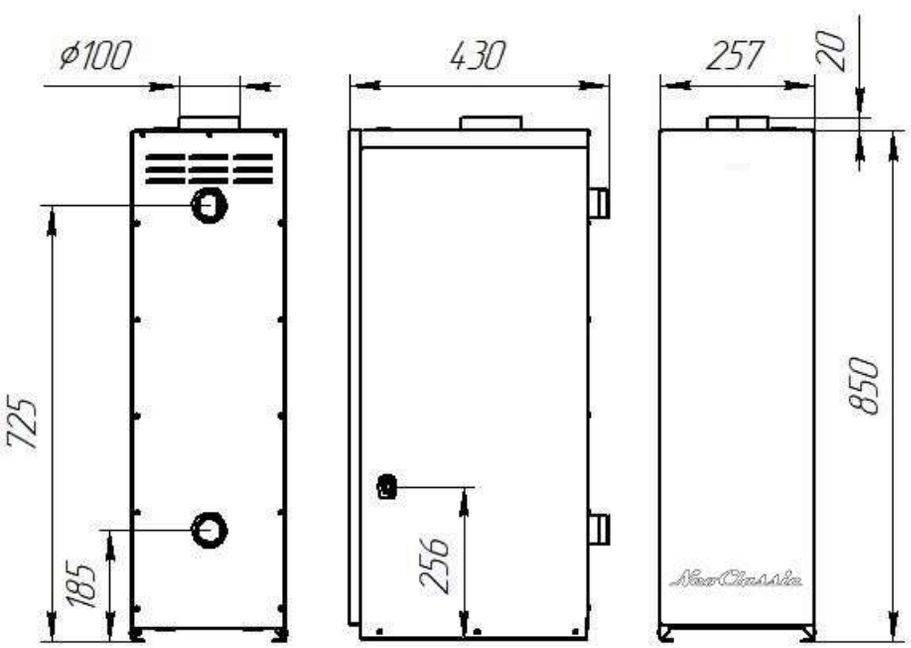

1-газогорелочное устройство;
2- ручка управления и выбора температуры;
3-пьезовоспламенитель;
4-штуцер для подключения газа;
5-вход отопительной воды;
6-выход отопительной воды.

СИГНАЛ
ОТОПИТЕЛЬНАЯ ТЕХНИКА

ГАЗОВЫЕ ЭНЕРГОНЕЗАВИСИМЫЕ КОТЛЫ БОЛЬШОЙ МОЩНОСТИ КОВ - 63...100 СТн

НАИМЕНОВАНИЕ ПАРАМЕТРА	ВЕЛИЧИНЫ ПОКАЗАТЕЛЕЙ		
	КОВ-63СТн «Сигнал»	КОВ-80СТн «Сигнал»	КОВ-100СТн «Сигнал»
Номинальная теплопроизводительность котла, Nном, кВт	63	80	98
Расход газа при номинальной теплопроизводительности, Q, нм^3/ч	7,64	9,7	11,9
Средний расход газа, м^3/ч	3,8	4,9	6
Коэффициент избытка воздуха, при разрежении за котлом 7 Па	1,8		
Объем воды, вмещаемый котлом,V, л	140	129	118
Коэффициент полезного действия, η, %, не менее	89		
Вид топлива	Природный газ по ГОСТ 5542-87		
Номинальное давление природного газа на входе в котел, Па	1300		
Диапазон давлений природного газа, Па	600 ... 3000		
Рабочее давление воды, Рраб, в системе отопления, МПа	0,1 ... 0,3		
Диапазон регулирования температуры воды на выходе из котла, °С	50 ... 90		
Диапазон разрежения воздуха за котлом, Па	6 ... 40		
Температура продуктов сгорания на выходе из котла, °С, не менее	110		
Присоединительная разьба патрубков для подвода и отвода воды по ГОСТ 6357 - 81	G2 - B		
Присоединительная резьба штуцера для подвода газа по ГОСТ 6357 - 81	G1 - B		
Диаметр дымохода,(А), мм	200	220	
Масса, кг, не более	200	215	230
Габаритные размеры, мм, не более: Глубина х Ширина х Высота	820х670 х1245		

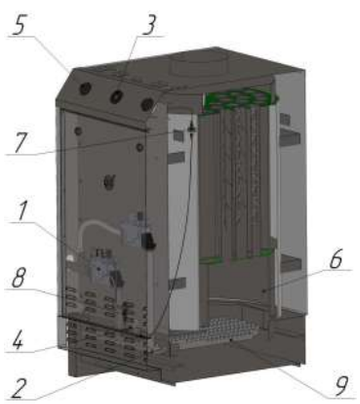

1 – газовый клапан
2 – газогорелочное устройство
3 – термометр капиллярный (индикатор температуры воды)
4– датчик безопасности по тяге
5 – термостат капиллярный (регулятор температуры)
6 – теплообменник
7 – датчик безопасности по предельной температуре
8 – кнопка пьезо-электрического зажигания
9 – основная горелка

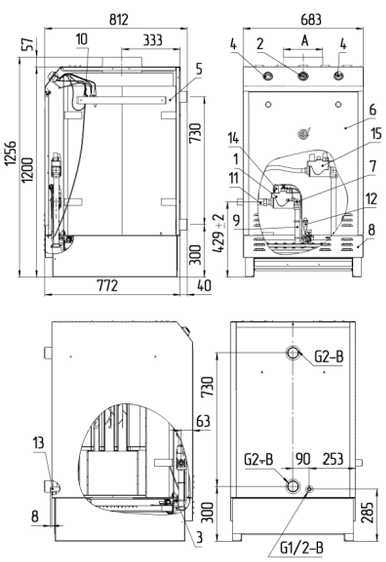

1, 15 – газовый клапан
2 – термометр капиллярный (индикатор температуры воды)
3 – датчик безопасности по тяге
4 – термостат капиллярный (регулятор температуры)
5 – теплообменник
6 – дверка
7 – газопровод горелки запальной
8 – панель дверки
9 – газогорелочное устройство
10 – датчик безопасности по предельной температуре
11 – входной газопровод
12 – кнопка пьезо-электрического зажигания
13 – штуцер под клапан сбросной 3,5 bar
14 – ручка газового клапана

СИГНАЛ
ОТОПИТЕЛЬНАЯ ТЕХНИКА

ГАЗОВЫЕ ЭНЕРГОНЕЗАВИСИМЫЕ КОТЛЫ БОЛЬШОЙ МОЩНОСТИ КОВ - 150

НАИМЕНОВАНИЕ ПАРАМЕТРА	ВЕЛИЧИНЫ ПОКАЗАТЕЛЕЙ	
	КОВ - 150 - 0 - 0	КОВ - 150 - 1 - 1
Номинальная теплопроизводительность котла, Nном, кВт	150	
Средний расход газа, м³/ч	8,5	
Объем воды, вмещаемый котлом,V, л	23	
Коэффициент полезного действия, η, %, не менее	90	
Вид топлива	Природный газ по ГОСТ 5542-87	
Номинальное давление природного газа на входе в котел, Па	2000	
Диапазон давлений природного газа, Па	1000 ... 5000	
Рабочее давление воды, Рраб, в системе отопления, МПа	0,2 - 0,6	
Диапазон регулирования температуры воды на выходе из котла, °С	45 ... 95	
Максимальное разрежение воздуха за котлом, Па	60	
Температура продуктов сгорания на выходе из котла, °С, не менее	110	
Присоединительная разьба патрубков для подвода и отвода воды по ГОСТ 6357 - 81	Фланец 50 - 10 - 01 - 2 - В - ст 20	
Присоединительная резьба штуцера для подвода газа по ГОСТ 6357 - 81	G1 - B	
Диаметр дымохода, мм	300	
Масса, кг, не более	280	
Габаритные размеры, мм, не более: Глубина x Ширина x Высота	1480x660 x1030	1480x603 x1090

КОВ - 150-0-0

1 - блок управления газовой горелки
2 - газогорелочное устройство
3 - теплообменник
4 - датчик безопасности по тяге
5 - датчик безопасности по предельной температуре
6 - индикатор температуры воды
7 - термогенератор
8 - пульт управления
9 - тягостабилизатор
10 - поддон
11 - основная горелка

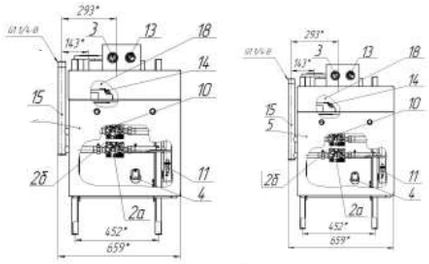

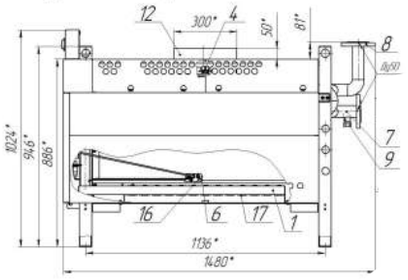

1 - Газогорелочное устройство
2а – блок автоматического регулирования №1
2б – блок автоматического регулирования №2
3 - индикатор температуры воды
4 - датчик безопасности по тяге
5 - дверца съемная
6 - термогенератор
7 - патрубок подсоединения входящей отопительной воды
8 - патрубок подсоединения выходящей отопительной воды
9 – штуцер слива воды и подключения сбросного предохранительного клапана
10 - ручка блока регулятора
11 - кнопка пьезорозжига
12 - патрубок подсоединения дымохода
13 – терморегулятор блока автоматического регулирования
14 – датчик безопасности по предельной температуре
15 – патрубок для подвода газа
16 – запальная горелка
17 – трубчатая горелка
18 – тягостабилизатор

СИГНАЛ
ОТОПИТЕЛЬНАЯ ТЕХНИКА

КОВ - 150-1-1

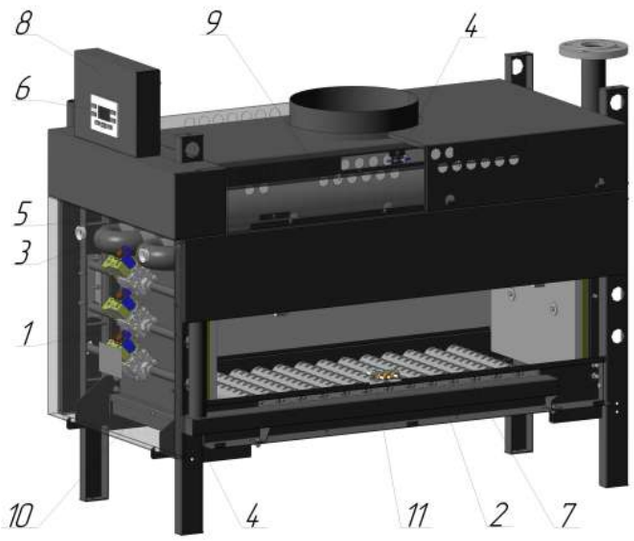

1 - блок управления газовой горелки
2 - газогорелочное устройство
3 - теплообменник
4 - датчик безопасности по тяге
5 - датчик безопасности по предельной температуре
6 - индикатор температуры воды
7 - основная горелка
8 - пульт управления
9 - тягостабилизатор
10 - поддон
11 - блок электродов розжига и контроля пламени

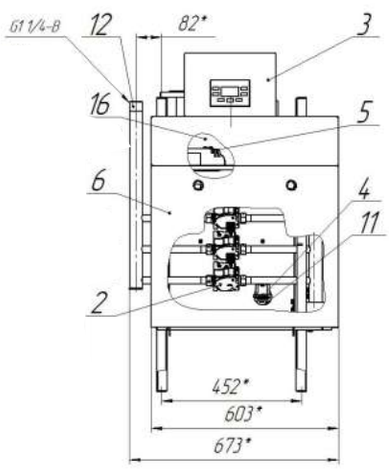

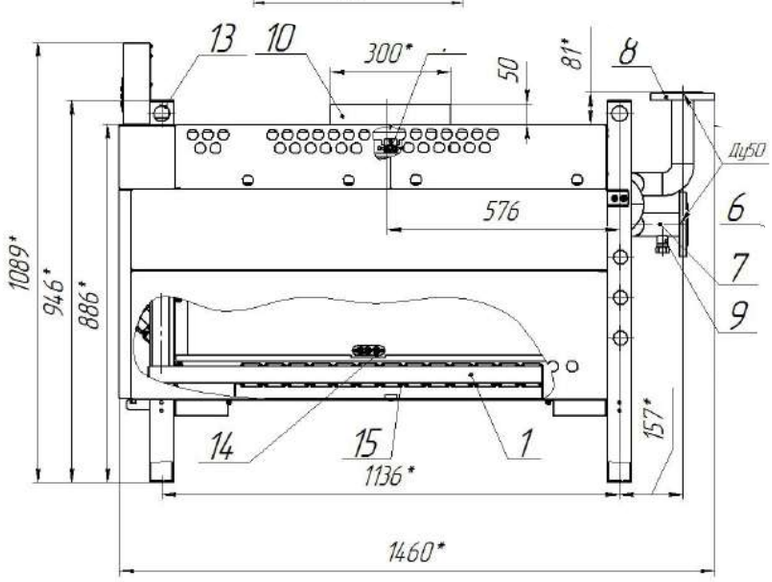

1 – Газораспределитель
2 – блок автоматического регулирования
3 - энергозависимый блок автоматики и безопасности
4 - датчик безопасности по тяге
5 - датчик безопасности по предельной температуре
6 - дверца съемная
7 – фланец подсоединения входящей отопительной воды
8 - патрубок подсоединения выходящей отопительной воды
9 – штуцер слива воды и подключения сбросного предохранительного клапана
10 - патрубок подсоединения дымохода
11 – смотровое окно
12 – патрубок для подвода газа
13 – петли для транспортирования
14 – запальная горелка
15 – трубчатая горелка
16 – тягостабилизатор

ГАЗОВЫЕ ЭНЕРГОНЕЗАВИСИМЫЕ КОТЛЫ БОЛЬШОЙ МОЩНОСТИ КОВ - 200

НАИМЕНОВАНИЕ ПАРАМЕТРА	ВЕЛИЧИНЫ ПОКАЗАТЕЛЕЙ
	КОВ - 200
Номинальная теплопроизводительность котла, Nном, кВт	200
Средний расход газа, м³/ч	11,3
Объем воды, вмещаемый котлом,V, л	31
Коэффициент полезного действия, η, %, не менее	91
Вид топлива	Природный газ по ГОСТ 5542-87
Номинальное давление природного газа на входе в котел, Па	2000
Диапазон давлений природного газа, Па	1000 ... 5000
Рабочее давление воды, Рраб, в системе отопления, МПа	0,6
Диапазон регулирования температуры воды на выходе из котла, °С	50 ... 100
Максимальное разрежение воздуха за котлом, Па	60
Температура продуктов сгорания на выходе из котла, °С, не менее	110
Присоединительная разьба патрубков для подвода и отвода воды по ГОСТ 6357 - 81	DN 50, PN 10 кг/ см² Фланец 50 - 10 - 01 - 1 - В - ст 20
Присоединительная резьба штуцера для подвода газа по ГОСТ 6357 - 81	G1 1/4 - B
Диаметр дымохода, мм	300
Масса, кг, не более	340
Габаритные размеры, мм, не более: Глубина x Ширина x Высота	1480x803 x1090

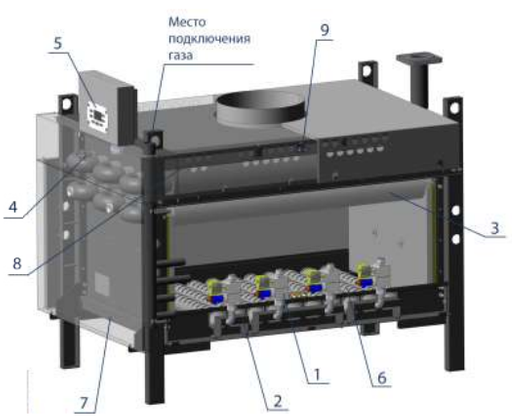

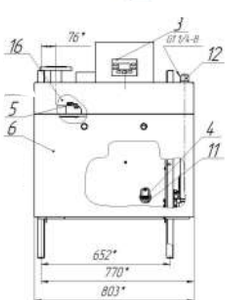

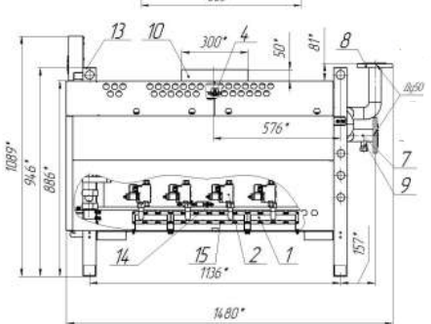

1 - газовый клапан
2 - газогорелочное устройство
3 - теплообменник
4 - датчик безопасности по предельной температуре
5 - пульт управления
6 - трубчатая горелка
7 - поддон
8 - тягостабилизатор
9 - датчик безопасности по тяге

1 – Газораспределитель
2 – блок автоматического регулирования
3 - энергозависимый блок автоматики и безопасности
4 - датчик безопасности по тяге
5 - датчик безопасности по предельной температуре
6 - дверца съемная
7 – фланец подсоединения входящей отопительной воды
8 - патрубок подсоединения выходящей отопительной воды
9 – штуцер слива воды и подключения сбросного предохранительного клапана
10 - патрубок подсоединения дымохода
11 – смотровое окно
12 – патрубок для подвода газа
13 – петли для транспортирования
14 – запальная горелка
15 – трубчатая горелка
16 – тягостабилизатор

СИГНАЛ
ОТОПИТЕЛЬНАЯ ТЕХНИКА

ГАЗОВЫЕ КОТЛЫ КАСКАДНОГО ИСПОЛНЕНИЯ

НАИМЕНОВАНИЕ ПАРАМЕТРА	ВЕЛИЧИНЫ ПОКАЗАТЕЛЕЙ	
	КАСКАД-300 «Сигнал»	КАСКАД -400 «Сигнал»
Номинальная теплопроизводительность котла, Nном, кВт	2х150	2х200
Расход газа при номинальной теплопроизводительности, $Q_н$ нм3/ч	2х17,1	2х22,6
Объем воды, вмещаемый котлом,V, л	2х23	2х31
Вид топлива	Природный газ по ГОСТ 5542;	
Диапазон давлений природного газа, Па	1 – 5	
Рабочее давление воды, Рраб., в системе отопления, МПа, не более	0,2 – 0,6	
Диапазон регулирования температуры воды на выходе из котла, °С	50 – 100	
Диапазон разрежения воздуха за котлом каскада/рекомендуемый	8 – 60 / 10 – 16 Па	
Присоединительные фланцы патрубков для подвода и отвода воды по ГОСТ 33259-2015	DN 50, PN 10 кг/см2. Фланец 50-10-01-2-В-ст 20	
Диаметр дымохода, (d), мм	300	
Присоединительная резьба штуцера для подвода газа по ГОСТ 6357-81	G1 1/4-B	
Масса, кг, не более	560	680
Габаритные размеры, мм, не более: Глубина х Ширина х Высота	1490 х 810 х 2090	1460 х 803 х 2090

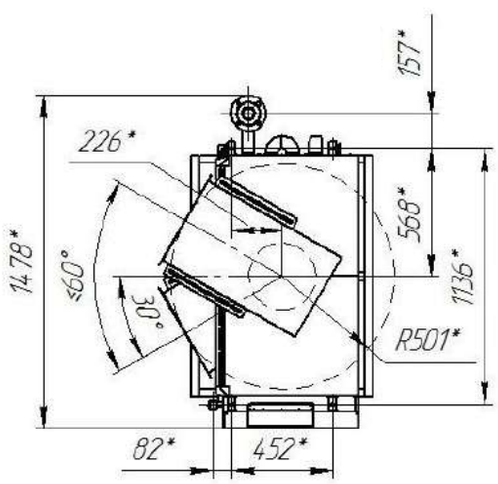

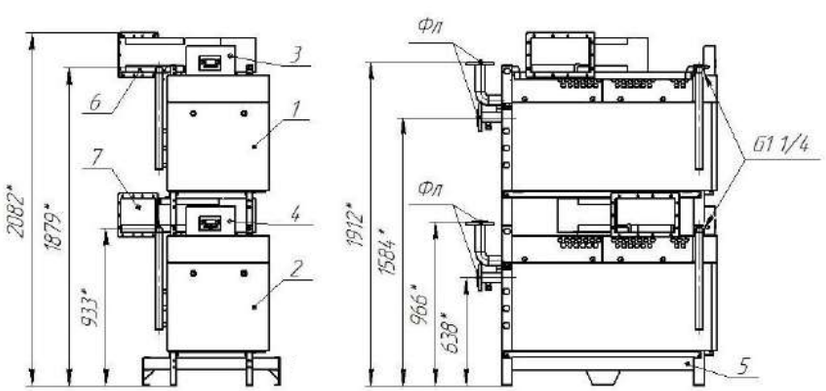

Фл – Фланец 50-10-01-1-В ГОСТ 33259-2015

1 - теплообменник;
2 - газогорелочное устройство;
3 - блок регулятора газовой горелки;
4 - запальная горелка;
5 - термопара;
6 - газопровод;
7 - дверка;
8 - индикатор температуры отопительной воды;
9 - датчик безопасности по тяге;
10 - датчик безопасности по предельной температуре;
11 - патрубок подсоединения входящей отопительной воды;
12 - патрубок подсоединения выходящей отопительной воды;
13 - патрубок подсоединения дымохода;
14 - термопрерыватель.

ЭЛЕКТРИЧЕСКИЕ ЭНЕРГОЗАВИСИМЫЕ КОТЛЫ СЕРИИ E-TERM КОВ - 3...15

НАИМЕНОВАНИЕ ПАРАМЕТРА	ВЕЛИЧИНЫ ПОКАЗАТЕЛЕЙ					
	3	5	7,5	9	12	15
Номинальная теплопроизводительность котла, Nном, кВт	3	5	7,5	9	12	15
Потребляемая мощность по ступеням, кВт	1 2 3	1,6 3,2 5	2,5 5 7,5	3 6 9	6 12	7,5 15
Объем воды, вмещаемый котлом, V, л	3		4			
Номинальное напряжение питания, В	220 ± 10%	380 (220) ± 10%			380 ± 10%	
Рабочее давление воды, Рраб., в системе отопления, МПа, не более	0,3					
Диапазон регулировки температуры теплоносителя на выходе из котла,°С	30 ... 90					
Номинальный ток внешнего автоматического выключателя, А	16	16 (32)	16 (40)	16 (50)	20	25
Присоединительная резьба патрубков для подвода и отвода воды системы отопления по ГОСТ 6357 - 81	G1 ½ -B					
Масса, кг, не более	10				14	
Габаритные размеры, мм, не более: Глубина x Ширина x Высота	421X342 X690				475x395 x810	

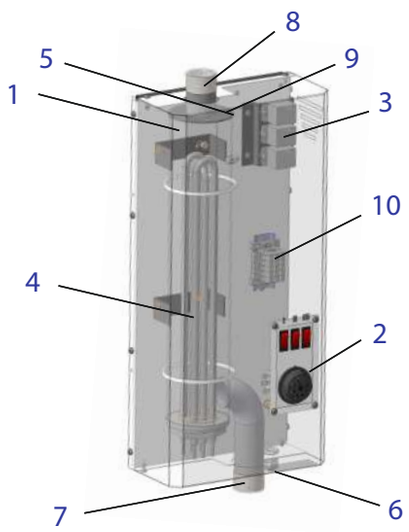

1 - теплообменник
2 - пульт
3 - реле
4 - блок ТЭН
5 - рейка крепления котла
6 - место прокладки силового кабеля
7 - патрубок подключения входящей воды
8 - патрубок подключения выходящей воды
9 - датчик безопасности по предельной температуре
10 - колодка подключения силового кабеля

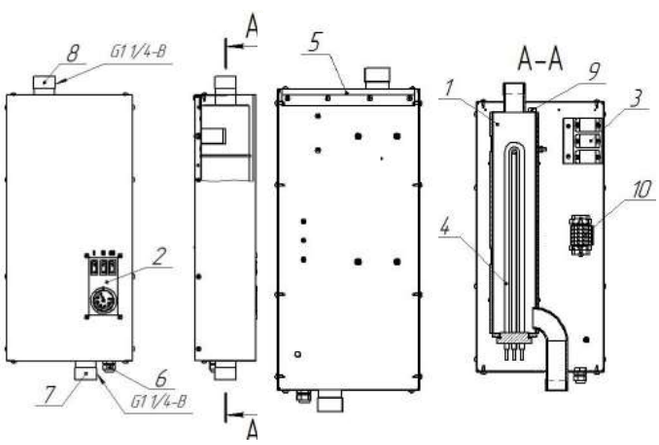

1 - теплообменник
2 - пульт
3 - реле
4 - блок ТЭН
5 - рейка крепления котла
6 - место прокладки силового кабеля
7 - патрубок подключения входящей воды
8 - патрубок подключения выходящей воды
9 - датчик безопасности по предельной температуре
10 - колодка подключения силового кабеля

СИГНАЛ
ОТОПИТЕЛЬНАЯ ТЕХНИКА

БОЙЛЕРЫ КОСВЕННОГО НАГРЕВА «ВОДОГРЕЙ» 70...440 Л

НАИМЕНОВАНИЕ ПАРАМЕТРА	Водогрей-70	Водогрей-110	Водогрей-250	Водогрей-440
Объем, л	70	110	250	440
Расход санитарной воды при температурах воды на входе +10°С, на выходе +60°С и температуре отопительной воды +80°С, л/ч, не менее	390	460	640	690
Рабочее давление системы отопления, МПа	до 0,3		до 0,6	
Диапазон рабочего давления воды системы горячего водоснабжения, МПа	от 0,015 до 0,7			
Температура нагрева наружных поверхностей бойлера при температуре воды с бойлере +60°С, °С, не более	30			
Условный проход патрубков горячего водоснабжения, Ду	15	15	20	25
Присоединительная резьба патрубков системы отопления по ГОСТ 6357-81	2"			
Масса, кг, не более	40	60	90	130
Мощность теплообмена бойлера, кВт (А), не менее	25	31,5	50	80
Среднее время нагрева на Δ/Т = 45°С, мин.	16	17	18	19
Постоянные суточные потери, кВт ч в сут.	1,55	1,8	3,6	5,4
Фактическое годовое потребление природного газа или электроэнергии на постоянные суточные потери, м³; кВт ч	62; 566	72; 657	143; 1314	214; 1971
Габаритные размеры, мм, не более: Глубина x Ширина x Высота	475x395 x810	617x535 x885	820x670 x1245	906x832 x1228

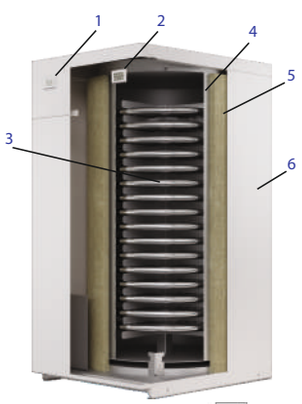

1 - Индикатор температуры воды ГВС на выходе
2 - Индикатор температуры воды ГВС на входе
3 - Теплообменник
4 - Теплоаккумулятор
5 - Теплоизоляция
6 - Стальной корпус

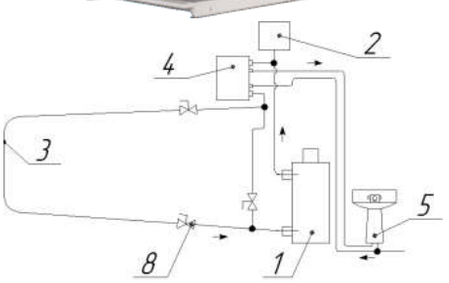

Монтаж бойлера в систему отопления с естественной циркуляцией

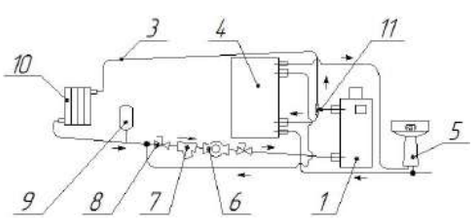

Монтаж бойлера в систему отопления с искусственной циркуляцией

1 – Котел
2 – Расширительный бак (открытый)
3 – Линия отопления
4 – Бойлер
5 – Умывальник
6 – Циркуляционный насос
7 – Фильтр
8 – Запорное устройство (кран)
9 – Расширительный бак (закрытый)
10 – Радиатор
11 – Трехходовой кран

ТУРБОНАСАДКА СЕРИИ ВИХРЬ 1

НАИМЕНОВАНИЕ ПАРАМЕТРА	ВЕЛИЧИНЫ ПОКАЗАТЕЛЕЙ		
	Вихрь 1		
Предназначен для котлов теплопроизводительностью, кВт	7-25	25-31,5	40
Электрическая мощность, не более, Вт	35		
Диаметр подводящего патрубка	100 мм	130 мм	140 мм
Диаметр отводящего патрубка	60 мм		
Масса, кг, не более	5		
Габаритные размеры, мм, не более: Г х Ш х В	225 х 240 х 190		

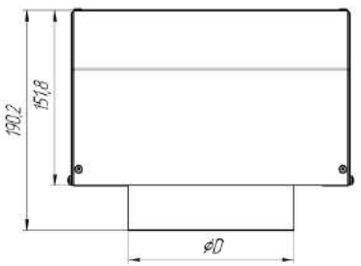

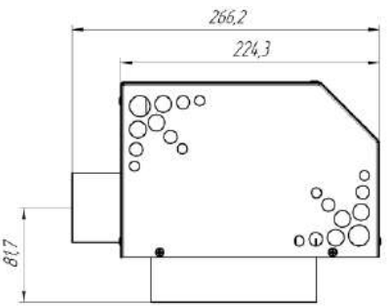

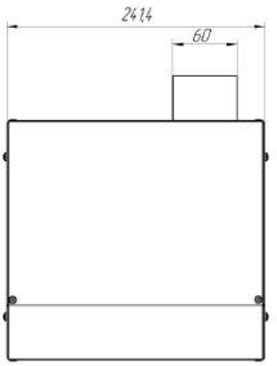

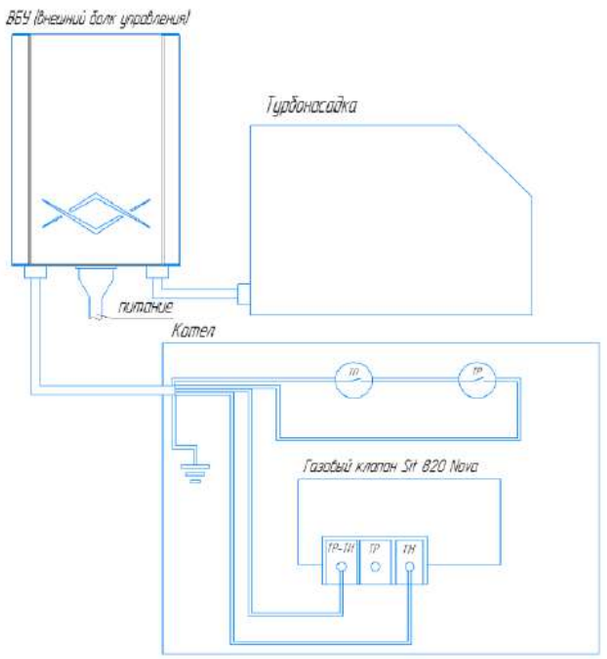

Схема электрическая для подключения турбонасадки к котлу с автоматикой SIT 820 NOVA ТП-термостат перегрева, ТР-терморегулятор

ГИДРОГРУППА

НАИМЕНОВАНИЕ ПАРАМЕТРА	ВЕЛИЧИНЫ ПОКАЗАТЕЛЕЙ
	Гидрогруппа-6
Объем воды расширительного бака, л	6
Макс. расход/напор, л/мин/м. 1 режим работы 2 режим работы 3 режим работы	15/1,6 25/2,6 33/4
Макс. мощность, Вт / Сила тока, А 1 режим работы 2 режим работы 3 режим работы	33/0,15 50/0,23 65/0,30
Максимальное давление, МПа	до 0,5
Максимальная масса котла, при установке его на верх	60 кг
Максимальная мощность котла в системе отопления без дополнительного расширительного бака, кВт	25
Температура рабочей среды, °С * при использовании низкозамерзающих жидкостей, сертифицированных для отопительных систем	От +2(-10*) до 110
Масса, кг, не более	18
Габаритные размеры, мм, не более: Г х Ш х В	405 х 260 х 490

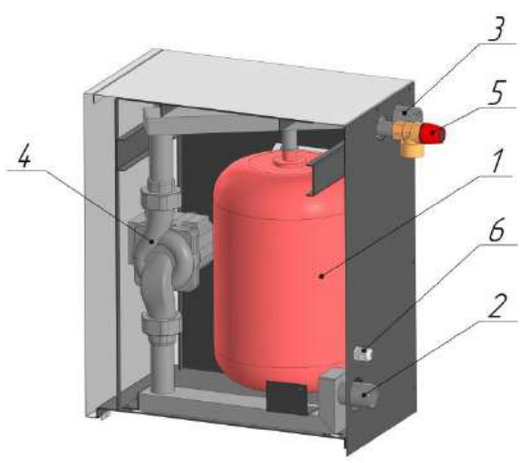

1 – расширительный бак;
2 – патрубок входа отопительной воды;
3 – патрубок выхода отопительной воды;
4 – циркуляционный насос;
5 – сбросной предохранительный клапан,
6 – сальник PG9.

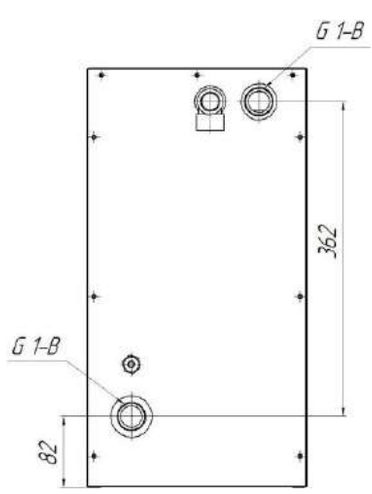

1 – расширительный бак;
2 – патрубок входа отопительной воды;
3 – патрубок выхода отопительной воды;
4 – циркуляционный насос;
5 – сбросной предохранительный клапан,
6 – сальник PG9.

РАСШИРЕННАЯ ГАРАНТИЯ

СИГНАЛ
ОТОПИТЕЛЬНАЯ ТЕХНИКА

При продаже котлов «Сигнал» предлагайте своим Клиентам расширенный Сервис от Производителя!

Что получает Клиент?

- дополнительный год гарантии на теплообменник;
- круглосуточную техническую поддержку по телефону 8 (800) 444 - 40 - 47;
- выполнение сервисных работ под контролем завода-изготовителя.

В чем выгода наших Дилеров?

Решение всех проблем, связанных с эксплуатацией котлов «Сигнал», завод берет на себя! Это значит, что котлы «Сигнал» беспроблемные и их смело можно рекомендовать Клиентам!

Что нужно сделать для регистрации в программе «Сервис от поставщика»?*

- перейти по QR-коду на котле;
- или заполнить анкету на сайте signal-teplo.ru

**в программе «Сервис от Поставщика» участвуют котлы не ранее 2022 г.в.*

ВНИМАНИЕ! Вне зависимости от участия Клиента в программе «Сервис от Производителя» в случае возникновения течи теплообменника мы меняем котел на новый максимум за 3 дня!

СИГНАЛ
ОТОПИТЕЛЬНАЯ ТЕХНИКА

ООО «Сигнал-Теплотехника»
413110 Российская Федерация,
Саратовская обл., г.Энгельс, ул.Дальняя, 5а

Техническая поддержка 8 (800) 444 - 40 - 47
Коммерческий отдел 8(8453) 52-55-55

sale@signal-teplo.ru
info@signal-teplo.ru

signal-teplo.ru